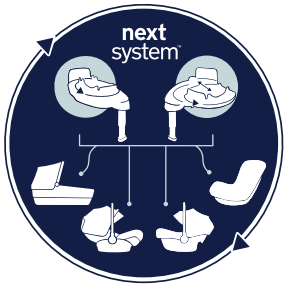

NEXT™ system compatibility

	cari next	pipa™ lite	pipa™ next	arra™ next	arra™ flex	todl™ lite	todl™ next
Installation with base™ next	✓	✓	✓	✓	✓	✓	✓
Installation with base™ curv	✓	✓	✓ Except for model CS10200xxxGL	—	✓	✓	✓ Models CS14910xxxGL, CS14911xxxGL, and newer *(following the numerical sequence)*
Installation with vehicle belt	—	—	✓	—	✓	—	—

nuna®

base™ curv

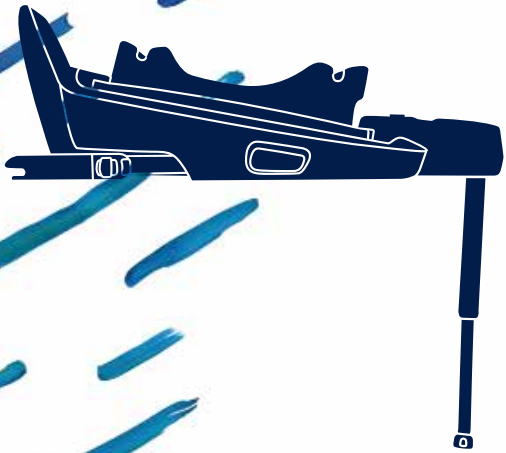

nuna®

IMPORTANT!
THIS SHORT INSTRUCTION IS FOR OVERVIEW ONLY.
FOR MAXIMUM PROTECTION AND COMPLETE INFORMATION IT IS ESSENTIAL TO
READ AND FOLLOW THE INSTRUCTION MANUAL OF THE CHILD RESTRAINT CAREFULLY.

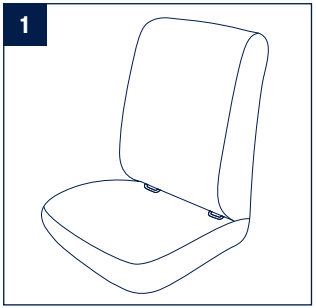
1

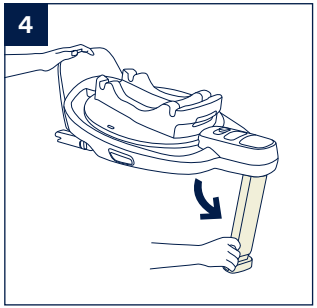
4

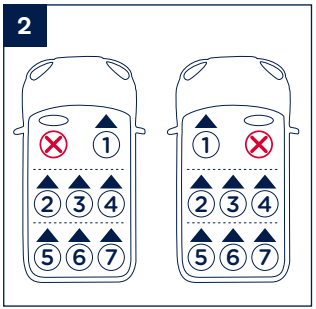
2
1
2 3 4
5 6 7
1
2 3 4
5 6 7

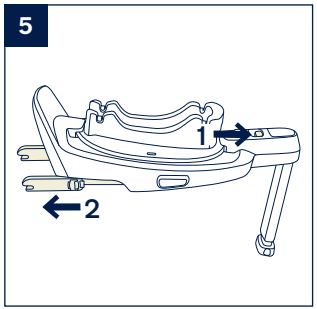
5
1
2

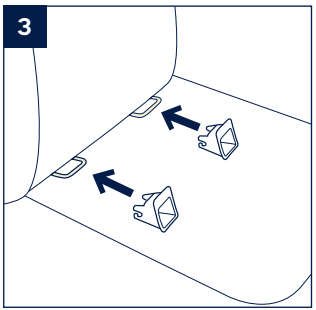
3

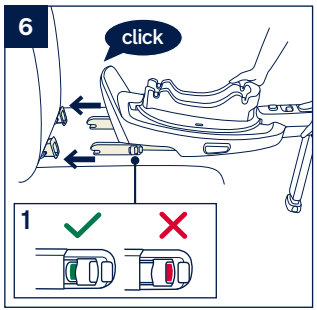
6
click
1

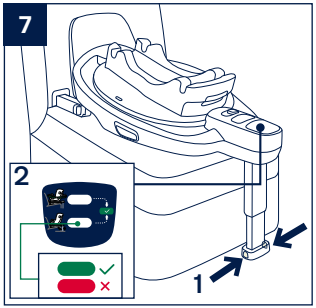
7
2
1

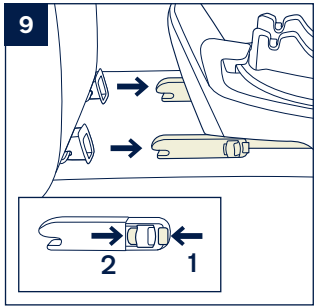
9
2
1

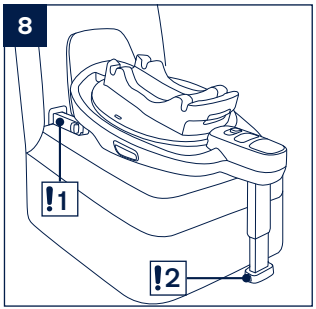
8
!1
!2

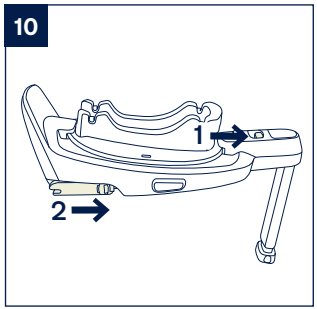
10
1
2

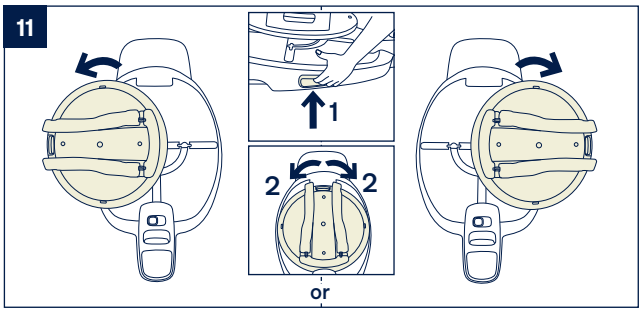
11
1
2
2
or

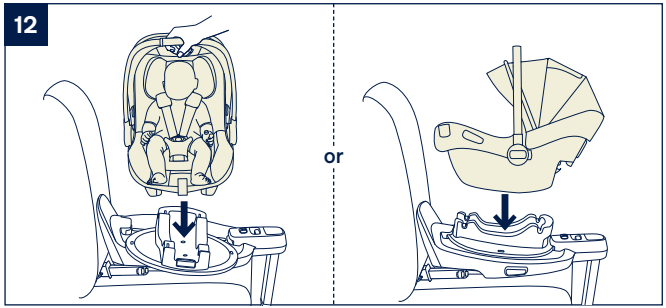
12
or

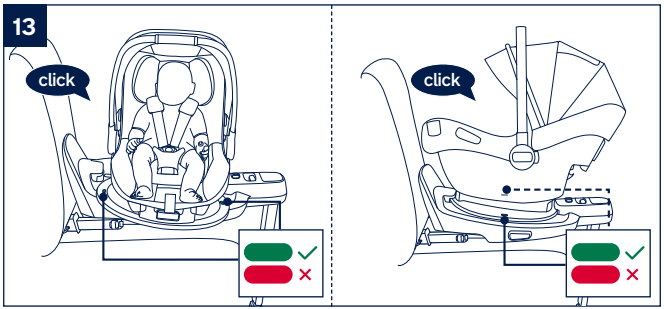
13
click
click

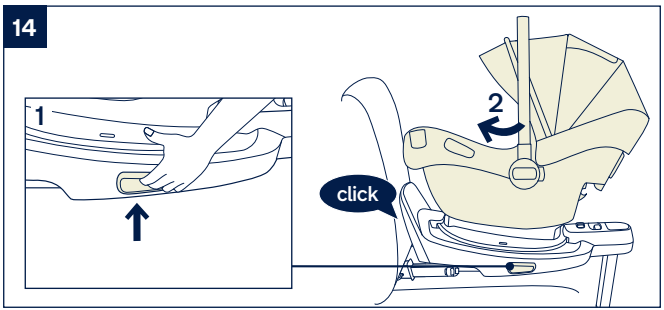
14
1
2
click

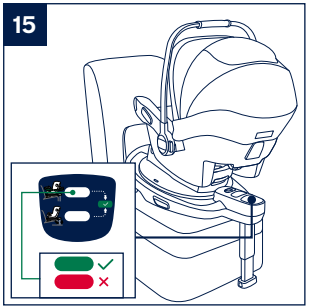
15

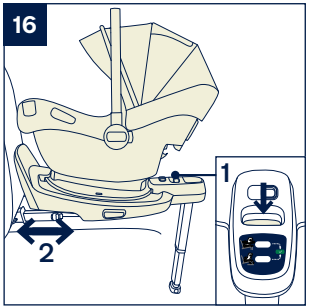
16
1
2

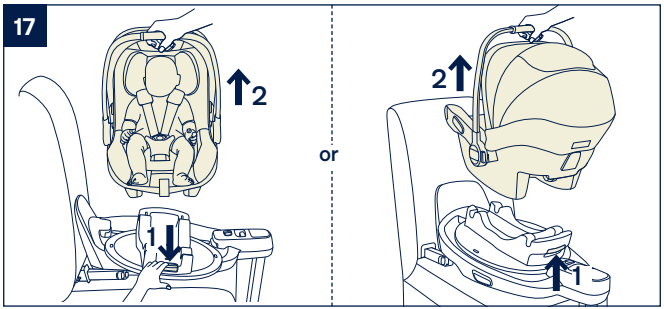
17
2
1
or
2
1

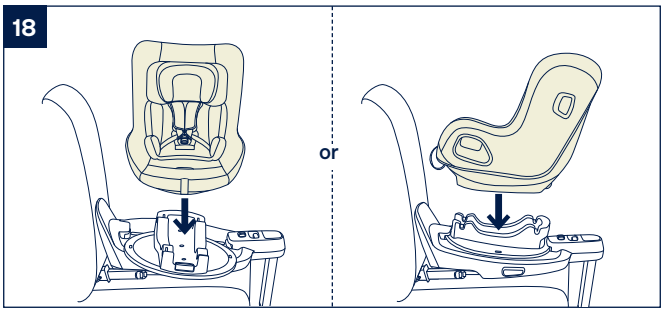
18
or

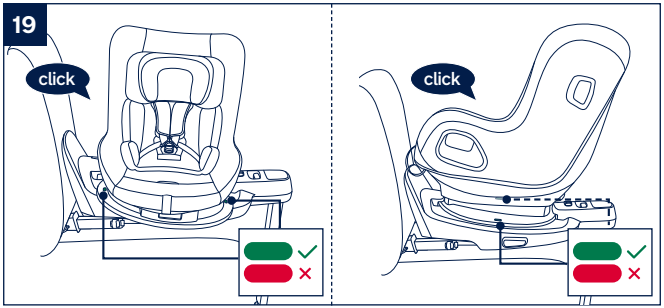
19
click
click

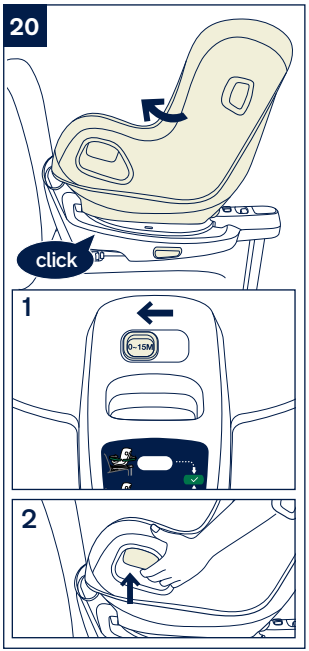
20
click
1
0–15M
2

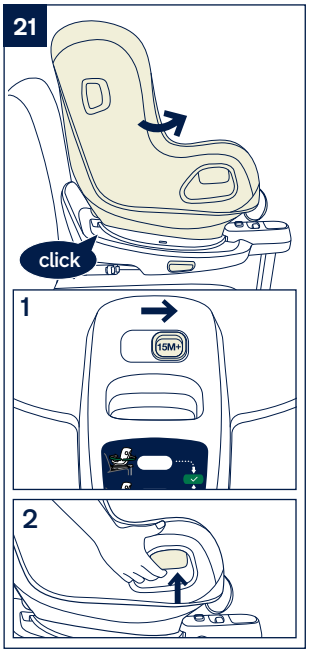
21
click
1
15M+
2

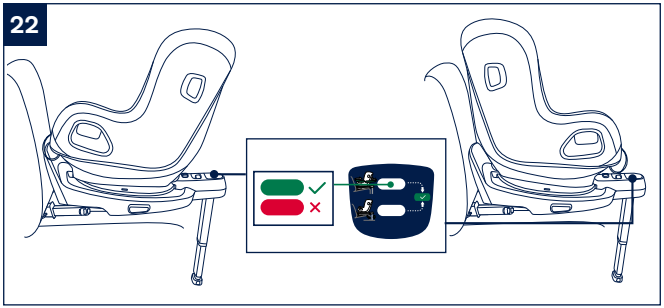
22

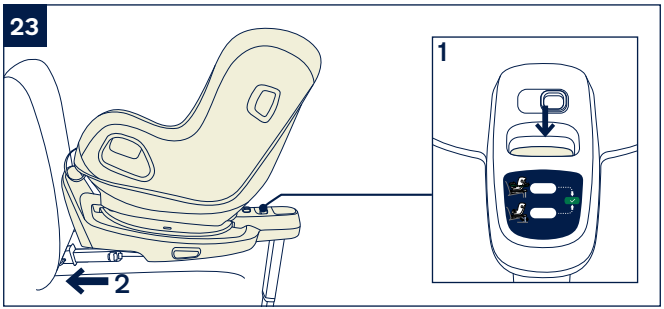
23
1
2

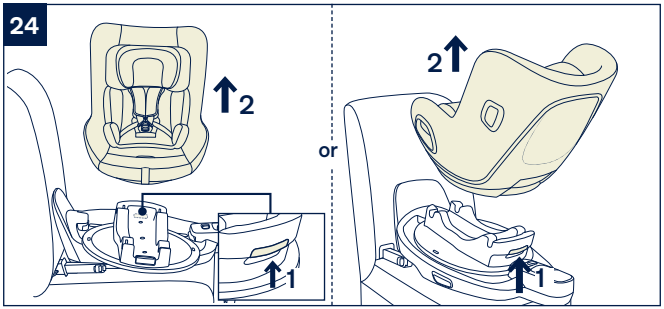
24
2
1
or
2
1

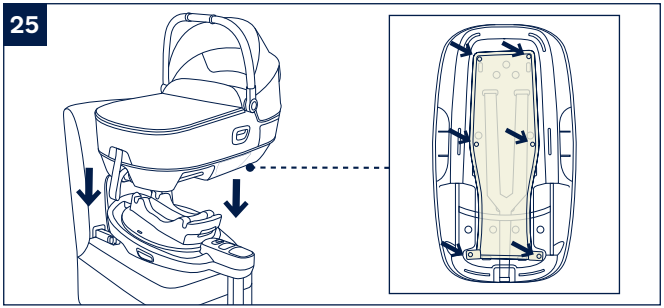
25

26

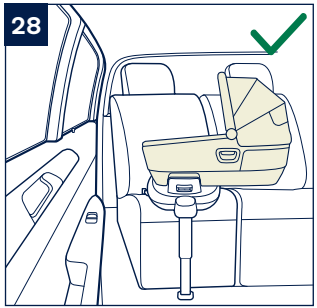
28

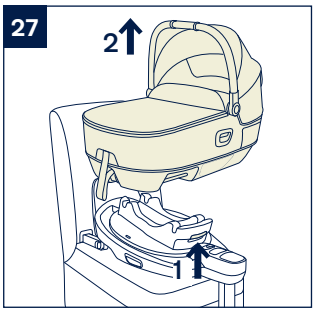
27
2
1

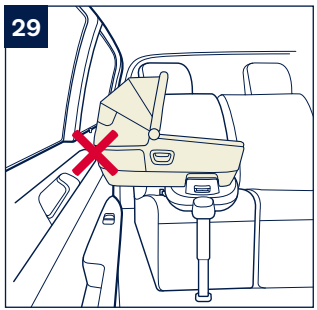
29

Designed
around your life

nuna®

EN

Contents

Product information 3
- Warranty
- Contact

Child Usage Requirements 4
Warning 5
Parts List 6
Product Set Up 7
Product Use 7

Français (FR) 11
Deutsch (DE) 21
Nederlands (NL) 31
Italiano (IT) 41
Español (ES) 51
Português (PT) 61
Polski (PL) 71
Čeština (CZ) 81
Slovenčina (SK) 91
Hrvatski (HR) 101
Slovenščina (SL) 111
Русский (RU) 121
Norsk (NO) 131
Svenska (SV) 141
Suomi (FI) 151
Dansk (DK) 161
Română (RO) 171
Ελληνικά (EL) 181
Türkçe (TR) 191
Hungarian (HU) 201
العربية (AR) ٢١١

Product Information

Model Number:_____

Manufactured Date: _____

Warranty

We have purposely designed our high-quality products so that they can grow with both your child and your family. Because we stand by our product, our gear is covered by a custom warranty per product, starting from the day it was purchased. Please have the proof of purchase, model number and manufactured date available when you contact us.

For warranty information please visit:
www.nunababy.com
Click the “Warranty” link on the homepage.

Contact

For replacement parts, service, or additional warranty questions, please contact our customer service department.

info@nunababy.com
www.nunababy.com

NUNA International B.V.
Van der Valk Boumanweg 178 C
2352JD Leiderdorp
The Netherlands

Child Usage Requirements

This product is suitable for use with child restraint and children that meet the following requirements:

Child's Age	Installation Mode	Installation	Swivel Lock
<15M	Rearward Facing Mode	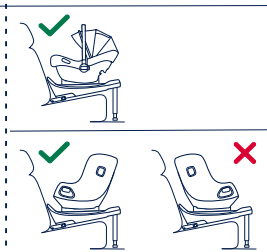	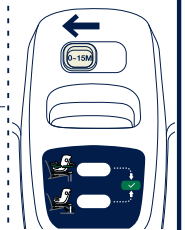
>15M	Rear/ Forward Facing Mode	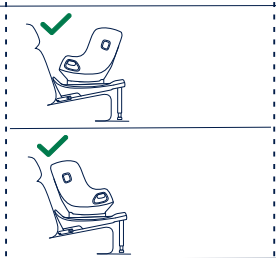	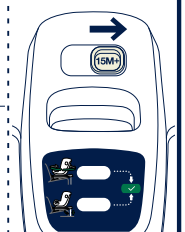
<12M	Lateral Facing Mode	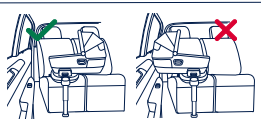	/

⚠WARNING

Failure to follow these warnings and instructions could result in serious injury or death.

For proper protection of your child, it is important to use and install BASE curv according to the instructions given in this manual.

BASE curv is compatible with PIPA next / PIPA lite / ARRA flex / TODL next / TODL lite/ CARI next.

The available models may be different depending on the region.

Please refer to the child restraint instruction manual for more information.

This short instruction is for overview only. For maximum protection and complete information it is essential to read and follow the instruction manual of the following carefully:

Please refer to PIPA next instruction manual for the installation of PIPA next.

Please refer to PIPA lite instruction manual for the installation of PIPA lite.

Please refer to ARRA flex instruction manual for the installation of ARRA flex.

Please refer to TODL next / TODL lite instruction manual for the installation of TODL next / TODL lite.

Please refer to CARI next instruction manual for the installation of CARI next.

Do not rotate the base when using with CARI next.

Be careful when rotating the base to prevent hand injuries.

Parts List

Make sure all parts are available before assembly. If any part is missing, please contact local retailer. No tools are required for assembly.

1 Swivel Lock
2 ISOFIX Adjustment Button
3 Infant Carrier Rotation Button
4 Load Leg
5 Load Leg Adjustment Button
6 ISOFIX Guides
7 ISOFIX Connector
8 Instruction Manual Storage Compartment
9 Infant Carrier Release Button
10 Release Button

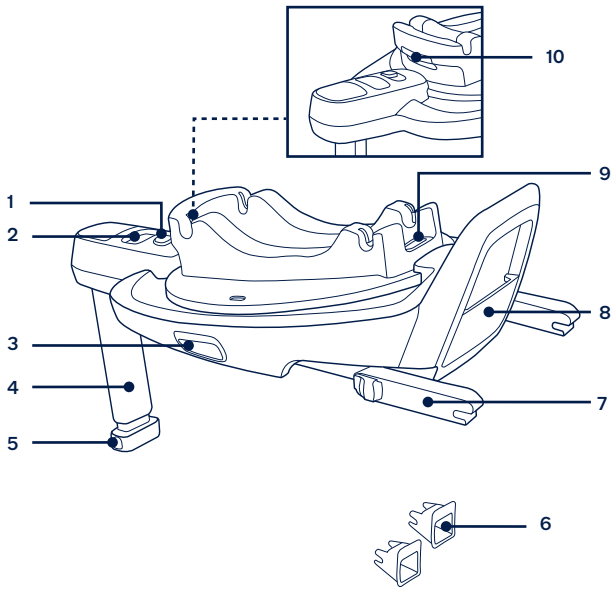

Product Set Up

Installation Concerns

This enhanced child restraint is only suitable for vehicle seats equipped with ISOFIX anchorage bars. **(1)**

DO NOT install this enhanced child restraint on vehicle seats that face sideways or rearward with respect to the moving direction of the vehicle. **(2)**

Product Use

Base Installation

1 - Attach the ISOFIX guides to the vehicle's ISOFIX anchor bars (see vehicle owner's manual). **(3)** The ISOFIX guides can protect the surface of the vehicle seat from being torn. They can also guide the ISOFIX connectors.

2 - Unfold the load leg. **(4)**

3 - Extend the ISOFIX connectors by pressing the ISOFIX adjustment button while pulling on the connector. **(5)**

4 - Press the ISOFIX adjustment button to adjust the ISOFIX connectors. Line up the ISOFIX connectors with the ISOFIX guides, and then **"click"** both ISOFIX connectors into the ISOFIX anchor bars. **(6)**

! Make sure that both ISOFIX connectors are securely attached to their ISOFIX anchor bars. There should be two audible clicks and the colors of the indicators on both ISOFIX connectors should be completely green. **(6)-1**

! Check to make sure the base is securely installed by pulling on both ISOFIX connectors.

5 - After placing the base on the vehicle seat, extend the load leg to the floor **(7)**. When the load leg is installed correctly, the load leg indicator will show green. Red will be shown when installed incorrectly. **(7)-2**

! The load leg has multiple positions. When the load leg indicator shows red this means the load leg is in the wrong position.

! Make sure the load leg is in full contact with the vehicle floor pan.

! Squeeze the load leg adjustment button, then shorten the load leg upwards. **(7)-1**

The completely assembled base is shown as **(8)**.

! The ISOFIX connectors must be attached and locked onto the ISOFIX anchor bars. **(8)-1**

! The load leg must be installed correctly with green indicator. **(8)-2**

Uninstalling the Base

1 - To remove the base, press the secondary lock button **(9)-1** first, followed by the button **(9)-2** on the ISOFIX connectors before removing the base from the vehicle seat. **(9)**

2 - For transporting, press ISOFIX Adjustment button and move the ISOFIX connectors back into the storage position. **(10)**

Attaching Infant Carrier to the Base

1 - Press the infant carrier rotation button on either side **(11)-1** to rotate the base **(11)-2**.

! Press and hold the infant carrier's rotation button to rotate the base toward the door side for easier loading or unloading.

2 - Push the infant carrier down onto the base. The infant carrier can be installed in either the lateral facing or rearward facing position **(12)**. When the infant carrier is securely attached, the indicators on both sides will show green **(13)**.

! Ensure the infant carrier is securely locked onto the base by pulling up on the handle.

3 - Press the rotation button **(14)-1** to rotate the infant carrier to rearward facing position **(14)-2**. The rotation indicator will show green when it is locked into position **(15)**.

4 - In some vehicles with thicker side seat padding or a steeply sloping C-pillar, the child seat may not be able to rotate fully out of the vehicle.

To ensure there is enough space, press the ISOFIX adjustment button **(16)-1** and slide the base position **(16)-2** forward just enough to allow the seat to rotate completely.

5 - The infant carrier can be released from either the lateral facing or rearward facing position. To release the infant carrier, squeeze the infant carrier release button **(17)-1**, then lift the infant carrier up. **(17)-2**

! Ensure that your vehicle has sufficient space before leaving the base in a lateral position after removing the child restraint. In some vehicles, space may be limited, and the vehicle door could make contact with the base when it is positioned laterally.

Attaching enhanced child restraint to the Base

! Ensure that the enhanced child restraint is installed on the vehicle seat before securing the child in it.

! Press and hold the rotation button on child restraint to rotate the base toward the door side for easier loading or unloading of the child.

1 - Push the enhanced child restraint down onto the base. The enhanced child restraint can be installed in either the lateral facing or rearward facing position **(18)**. When securely attached, the indicators on both sides will show green **(19)**.

2 - Please slide the swivel lock to the left when using the enhanced child restraint in rearward facing mode only. **(20)-1**.

! Press and hold the child restraint's rotation button **(20)-2** to rotate the enhanced child restraint to rearward facing position **(20)**. The rotation indicator will show green when it is locked into position **(22)**.

3 - Please slide the swivel lock to the right when using the enhanced child restraint in forward facing and rearward facing mode. **(21)-1**.

! Press and hold the child restraint's rotation button **(21)-2** to rotate the enhanced child restraint to forward facing position **(21)**. The rotation indicator will show green when it is locked into position **(22)**.

4 - Press the ISOFIX adjustment button and push the base towards the vehicle backrest to a position in which the child seat can still be rotated outwards. **(23)**

5 - The enhanced child restraint can be released from either the lateral facing or rearward facing position. To release the enhanced child restraint, squeeze the release button **(24)-1**, then lift the enhanced child restraint up. **(24)-2**

Attaching Carry Cot to the Base

1 - Push the carry cot down onto the base **(25)**, when securely attached, the indicators on both sides will show green. **(26)**

! Please check that the mesh at the bottom of the carry cot is securely in place before installing the carry cot. **(25)**

! Ensure the carry cot is securely locked onto the base by pulling up on the handle.

2 - Press the ISOFIX adjustment and push the base back until it comes in contact with the vehicle seat back.

3 - To release the carry cot, squeeze the release button on the base **(27)-1**, then lift the carry cot up. **(27)-2**

! Ensure that the carry cot is correctly installed on the base as shown in **(28)**.

NUNA International B.V. Nuna and all associated logos are trademarks.

IMPORTANT !
CES INSTRUCTIONS COURTES SERVENT UNIQUEMENT DE VUE D'ENSEMBLE. POUR UNE PROTECTION MAXIMALE ET DES INFORMATIONS COMPLÈTES, IL EST ESSENTIEL DE *LIRE ET DE SUIVRE ATTENTIVEMENT LE MANUEL D'INSTRUCTIONS DU DISPOSITIF DE RETENUE POUR ENFANT.*

FR

Sommaire

Informations sur le produit 13
- Garantie
- Contact

Conditions d'utilisation avec un enfant 14
Avertissement 15
Liste des pièces 16
Installation du produit 17
Utilisation du produit 17

FR

Informations sur le produit

Numéro de modèle :_____

Date de fabrication :_____

Garantie

Nous avons conçu spécialement nos produits de haute qualité afin qu'ils puissent accompagner le développement de votre enfant et de votre famille. Nous soutenons notre produit en couvrant notre matériel par une garantie personnalisée, commençant le jour de son achat. Ayez la preuve d'achat, le numéro de modèle et la date de fabrication à disposition lorsque vous nous contactez.

Pour des informations sur la garantie, veuillez visiter :
www.nunababy.com
Cliquez sur le lien « Garantie » dans la page d'accueil

Contact

Pour des informations sur les pièces de rechange, le service ou des questions supplémentaires sur la garantie, veuillez contacter notre service client.

info@nunababy.com
www.nunababy.com

NUNA International B.V.
Van der Valk Boumanweg 178 C
2352JD Leiderdorp
Pays-Bas

Conditions d'utilisation avec un enfant

Ce produit peut être utilisé avec un dispositif de retenue pour enfant et avec les enfants répondant aux exigences suivants :

FR

Âge de l'enfant	Mode d'installation	Installation	Verrouillage de pivotement
<15M	Mode dos à la route	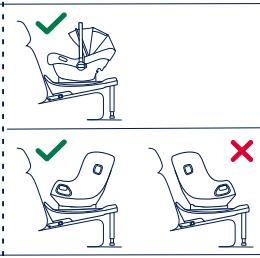	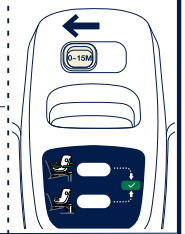
>15M	Mode dos à la route / face à la route	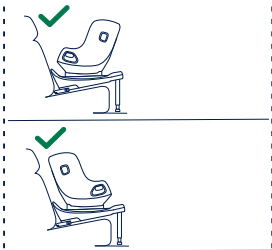	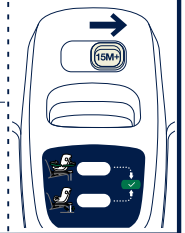
<12M	Mode latéral	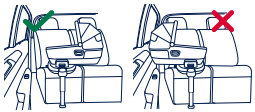	/

FR

⚠ AVERTISSEMENT

Ne pas suivre ces avertissements et instructions peut conduire à de sérieuses blessures ou à la mort.

Pour une protection adéquate de votre enfant, il est important d'utiliser et d'installer le BASE curv conformément aux instructions données dans ce manuel.

BASE curv est compatible avec PIPA next / PIPA lite / ARRA flex / TODL next / TODL lite/ CARI next.

Les modèles disponibles peuvent être différents en fonction de votre région.

Veuillez vous référer au manuel d'instructions du dispositif de retenue pour enfant pour plus d'informations.

Ces instructions courtes servent uniquement de vue d'ensemble. Pour une protection maximale et des informations complètes, il est essentiel de lire et de suivre attentivement le manuel d'instructions de ce qui suit :

Veuillez consulter le manuel d'utilisation de PIPA next pour l'installation de PIPA next.

Veuillez consulter le manuel d'utilisation de PIPA lite pour l'installation de PIPA lite.

Veuillez consulter le manuel d'utilisation de ARRA flex pour l'installation de ARRA flex.

Veuillez consulter le manuel d'utilisation de TODL next / TODL lite pour l'installation de TODL next / TODL lite.

Veuillez consulter le manuel d'utilisation de CARI next pour l'installation de CARI next.

Ne pas tourner la base pendant l'utilisation de CARI next.

Faites attention pendant la rotation de la base pour éviter de vous blesser les mains.

Liste des pièces

Assurez-vous que toutes les pièces sont présentes avant le montage. Si une pièce est manquante, contactez votre revendeur local. Le montage ne nécessite aucun outil.

FR

1 Verrouillage de pivotement
2 Bouton de réglage ISOFIX
3 Bouton de rotation du porte-bébé
4 Jambe de force
5 Bouton de réglage de la jambe de force
6 Guides ISOFIX
7 Connecteur ISOFIX
8 Compartiment de rangement du manuel d'instructions
9 Bouton de déverrouillage du porte-bébé
10 Bouton de déverrouillage

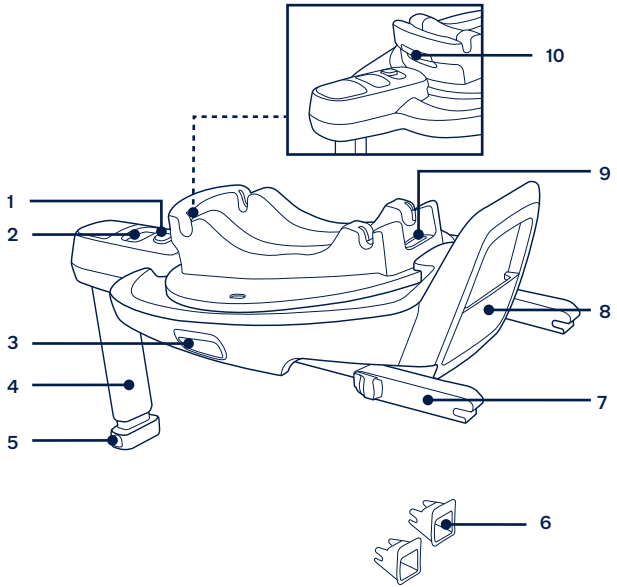

Installation du produit

Problèmes liés à l'installation

Ce dispositif de retenue pour enfant amélioré convient uniquement aux sièges de véhicules équipés de barres d'ancrage ISOFIX. **(1)**

NE PAS installer ce dispositif de retenue pour enfant amélioré sur des sièges de véhicules orientés latéralement ou dos à la route par rapport à la direction de déplacement du véhicule. **(2)**

Utilisation du produit

Installation de la base

1 - Fixez les guides ISOFIX aux barres d'ancrage ISOFIX du véhicule (voir le manuel du propriétaire du véhicule). **(3)** Les guides ISOFIX peuvent protéger la surface du siège du véhicule contre les déchirements. Ils peuvent aussi guider les connecteurs ISOFIX.

2 - Dépliez le piètement de charge. **(4)**

3 - Étendez les connecteurs ISOFIX en appuyant sur le bouton de réglage ISOFIX et en tirant sur le connecteur. **(5)**

4 - Appuyez sur le bouton de réglage ISOFIX pour ajuster les connecteurs ISOFIX. Alignez les connecteurs avec les guides ISOFIX, puis **« faites cliquer »** les deux connecteurs ISOFIX dans les barres d'ancrage ISOFIX. **(6)**

! Vérifiez que les deux connecteurs ISOFIX sont bien attachés aux barres d'ancrage ISOFIX. Vous devriez entendre deux clics audibles, et les indicateurs des deux connecteurs ISOFIX doivent être complètement verts. **(6)-1**

! Vérifiez que la base est bien installée en tirant sur les deux connecteurs ISOFIX.

5 - Après avoir placé la base sur le siège du véhicule, étendez la jambe de force jusqu'au sol **(7)**. Lorsque la jambe de force est correctement installé, l'indicateur du piètement de charge s'allume en vert. Il sera allumé en rouge si l'installation est incorrecte. **(7)-2**

! (de) la jambe de force propose plusieurs positions. Lorsque l'indicateur de piètement de charge est rouge, cela signifie que (de) la jambe de force est dans une mauvaise position.

! Vérifiez que le piètement de charge est complètement en contact avec le plancher du véhicule.

! Appuyez sur le bouton de réglage du piètement de charge, puis réduisez sa longueur vers le haut. **(7)-1**

La base complètement assemblée est illustrée dans **(8)**.

! Les connecteurs ISOFIX doivent être attachés et verrouillés sur les barres d'ancrage ISOFIX. **(8)-1**

! Le piètement de charge doit être installé correctement avec l'indicateur vert. **(8)-2**

Retrait de la base

1 - Pour retirer la base, appuyez d'abord sur le bouton de verrouillage secondaire **(9)-1** puis sur le bouton **(9)-2** sur les connecteurs ISOFIX avant de retirer la base du siège du véhicule. **(9)**

2 - Pour le transport, appuyez sur le bouton de réglage ISOFIX et remettez les connecteurs ISOFIX en position de rangement. **(10)**

Fixation du porte-bébé sur la base

1 - Appuyez sur le bouton de rotation du porte-bébé sur l'un des côté **(11)-1** pour faire pivoter la base **(11)-2**.

! Appuyez sur le bouton de rotation du porte-bébé et maintenez-le enfoncé pour faire pivoter la base vers le côté de la porte pour faciliter l'entrée et la sortie.

2 - Enfoncez le porte-bébé vers le bas sur la base. Le porte-bébé peut être installé en position latérale ou dos à la route **(12)**. Lorsque le porte-bébé est bien attaché, les indicateurs des deux côtés seront verts **(13)**.

! Assurez-vous que le porte-bébé est bien verrouillé sur la base en tirant la poignée vers le haut.

3 - Appuyez sur le bouton de rotation **(14)-1** pour faire tourner le porte-bébé en mode face à l'arrière **(14)-2**. L'indicateur de rotation sera vert lorsqu'il est correctement verrouillé en position **(15)**.

4 - Sur certains véhicules avec un rembourrage latéral plus épais ou un montant C fortement incliné, il se peut que le siège enfant ne puisse pas pivoter complètement vers l'extérieur du véhicule.

FR

Pour créer suffisamment d'espace, appuyez sur le bouton de réglage ISOFIX **(16)-1** et faites avancer la position de la base **(16)-2** – juste autant que nécessaire pour que le siège puisse pivoter facilement et entièrement vers l'extérieur de la voiture.

5 - Le porte-bébé peut être détaché en position latérale ou en position dos à la route. Pour détacher le porte-bébé, appuyez sur le bouton de déverrouillage du porte-bébé **(17)-1**, puis soulevez le porte-bébé. **(17)-2**

! Assurez-vous que votre véhicule dispose de suffisamment d'espace avant de laisser la base en position latérale après avoir retiré le dispositif de retenue pour enfant. Dans certains véhicules, l'espace peut être limité et la porte du véhicule peut entrer en contact avec la base lorsqu'elle est en position latérale.

Fixation du dispositif de retenue pour enfant amélioré sur la base

! Assurez-vous que le dispositif de retenue pour enfant amélioré est installé sur le siège du véhicule avant d'attacher l'enfant dedans.

! Appuyez et maintenez enfoncé le bouton de rotation du dispositif de retenue pour enfant pour faire pivoter la base vers le côté de la porte pour faciliter l'entrée et la sortie de l'enfant.

1 - Enfoncez le dispositif de retenue pour enfant amélioré vers le bas sur la base. Le dispositif de retenue pour enfant amélioré peut être installé en position latérale ou dos à la route **(18)**. Lorsqu'il est bien attaché, les indicateurs des deux côtés seront verts **(19)**.

2 - Veuillez pousser le verrouillage du pivotement vers la gauche lorsque vous utilisez le dispositif de retenue pour enfant amélioré en mode dos à la route uniquement. **(20)-1**.

! Appuyez sur le bouton de rotation du dispositif de retenue pour enfant **(20)-2** et maintenez enfoncé pour faire pivoter le dispositif de retenue pour enfant amélioré dos à la route **(20)**. L'indicateur de rotation sera vert lorsqu'il est correctement verrouillé en position **(22)**.

3 - Veuillez pousser le verrouillage du pivotement vers la droite lorsque vous utilisez le dispositif de retenue pour enfant amélioré en mode face à la route et dos à route. **(21)-1**.

! Appuyez sur le bouton de rotation du dispositif de retenue pour enfant **(21)-2** et maintenez enfoncé pour faire pivoter le dispositif de retenue pour enfant amélioré face à la route **(21)**. L'indicateur de rotation sera vert lorsqu'il est correctement verrouillé en position **(22)**.

4 - Appuyez sur le bouton de réglage ISOFIX et poussez la base vers le dossier du véhicule jusqu'à une position dans laquelle le siège d'enfant peut toujours être tourné vers l'extérieur. **(23)**

5 - Le dispositif de retenue pour enfant renforcé peut être détaché en position latérale ou en position dos à la route. Pour déverrouiller le dispositif de retenue pour enfant amélioré, appuyez sur le bouton de déverrouillage **(24)-1** puis soulevez le dispositif de retenue amélioré. **(24)-2**

Fixation de la nacelle sur la base

1 - Enfoncez le porte-bébé vers le bas sur la base **(25)**, lorsqu'elle est bien attachée, les indicateurs des deux côtés sont verts. **(26)**

! Veuillez vérifier que le filet en bas de la nacelle est bien attaché en place avant d'installer la nacelle. **(25)**

! Assurez-vous que la nacelle est bien verrouillé sur la base en tirant la poignée vers le haut.

2 - Appuyez sur le réglage ISOFIX et repoussez la base vers l'arrière jusqu'à ce qu'elle entre en contact avec le dossier du siège du véhicule.

3 - Pour détacher la nacelle, appuyez sur le bouton de déverrouillage de la base **(27)-1**, puis soulevez la nacelle par le haut. **(27)-2**

! Assurez-vous que la nacelle est correctement installée sur la base comme indiqué dans **(28)**.

NUNA International B.V. Nuna et tous les logos associés sont des marques déposées.

FR

WICHTIG!
DIESE KURZE ANLEITUNG DIENT NUR ALS ÜBERSICHT. FÜR MAXIMALEN SCHUTZ UND UMFASSENDE INFORMATIONEN IST ES ENTSCHEIDEND, *DIE GEBRAUCHS-ANWEISUNG DES KINDERRÜCKHALTE-SYSTEMS SORGFÄLTIG ZU LESEN UND ZU BEFOLGEN.*

DE

Inhalt

Produktinformationen 23
Garantie
Kontakt
Anforderungen an die Nutzung mit Kind 24
Warnung 25
Teileliste 26
Produkt aufbauen 27
Produkt verwenden 27

DE

Produktinformationen

Modellnummer: _____

Fertigungsdatum: _____

Garantie

Wir haben unsere hochwertigen Produkte so entwickelt, dass Sie mit Ihrem Kind und Ihrer Familie wachsen. Da wir uns durch unsere Produkte hervorheben, ist unser Sortiment je nach Produkt durch eine angepasste Garantie ab Kaufdatum abgedeckt. Bitte halten Sie bei Kontaktaufnahme mit uns Kaufbeleg, Modellnummer und Fertigungsdatum bereit.

Garantieinformationen finden Sie unter:
www.nunababy.com
Klicken Sie auf der Startseite auf den „Garantie“-Link.

Kontakt

Wenden Sie sich für Ersatzteile, Service und weitere Garantiefragen an unseren Kundendienst.

info@nunababy.com
www.nunababy.com

NUNA International B.V.
Van der Valk Boumanweg 178 C
2352JD Leiderdorp
Niederlande

Anforderungen an die Nutzung mit Kind

Dieses Produkt eignet sich für den Einsatz mit einem Kinderrückhaltesystem und Kinder, die folgende Anforderungen erfüllen:

Alter des Kindes	Installations-modus	Installation	Lenkstopp
< 15 Monate	Rückwärts gerichteter Modus	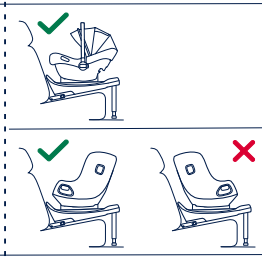	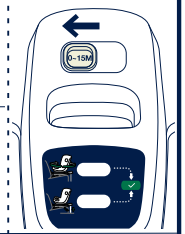
> 15 Monate	Rückwärts/ vorwärts gerichteter Modus	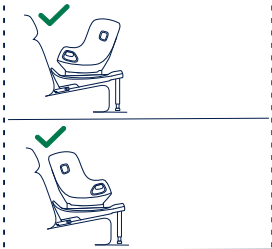	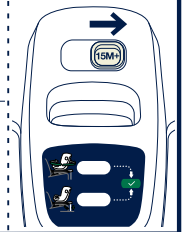
< 12 Monate	Seitwärts gerichteter Modus	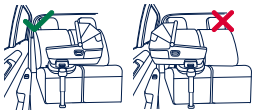	/

DE

DE

⚠ WARNUNG

Nichtbeachtung dieser Warnungen und Anweisungen könnte zu schweren Verletzungen oder zum Tode führen.

Für angemessenen Schutz Ihres Kindes ist es wichtig, BASE curv entsprechend den Anweisungen in dieser Anleitung zu nutzen und zu installieren.

BASE curv ist mit PIPA next / PIPA lite / ARRA flex / TODL next / TODL lite/ CARI next kompatibel.

Die verfügbaren Modelle können sich je nach Region unterscheiden.

Weitere Informationen entnehmen Sie bitte der Bedienungsanleitung des Kinderrückhaltesystems.

Diese kurze Anleitung dient nur als Übersicht. Für maximalen Schutz und umfassende Informationen ist es entscheidend, die Gebrauchsanweisung sorgfältig zu lesen und zu befolgen:

Bitte beachten Sie zur Installation von PIPA next die Bedienungsanleitung von PIPA next.

Bitte beachten Sie die Bedienungsanleitung zu PIPA lite für die Installation von PIPA lite.

Bitte beachten Sie die Bedienungsanleitung zu ARRA flex für die Installation von ARRA flex.

Bitte beachten Sie die Bedienungsanleitung zu TODL next / TODL lite für die Installation von TODL next / TODL lite.

Bitte beachten Sie die Bedienungsanleitung zu CARI next für die Installation von CARI next.

Drehen Sie die Basis bei Verwendung mit CARI next **nicht**.

Seien Sie vorsichtig, wenn Sie die Basis drehen, damit Sie sich die Hände nicht verletzen.

Teileliste

Überprüfen Sie vor der Montage, ob alle Teile vorhanden sind. Falls etwas fehlen sollte, wenden Sie sich an Ihren Händler vor Ort. Für die Montage werden keine Werkzeuge benötigt.

1 Lenksperre
2 ISOFIX-Einstellknopf
3 Babyschalen-Drehknopf
4 Standbein
5 Standbein-Einstellknopf
6 ISOFIX-Führungen
7 ISOFIX-Befestigung
8 Fach für Gebrauchsanweisung
9 Babyschalen-Freigabeknopf
10 Freigabeknopf

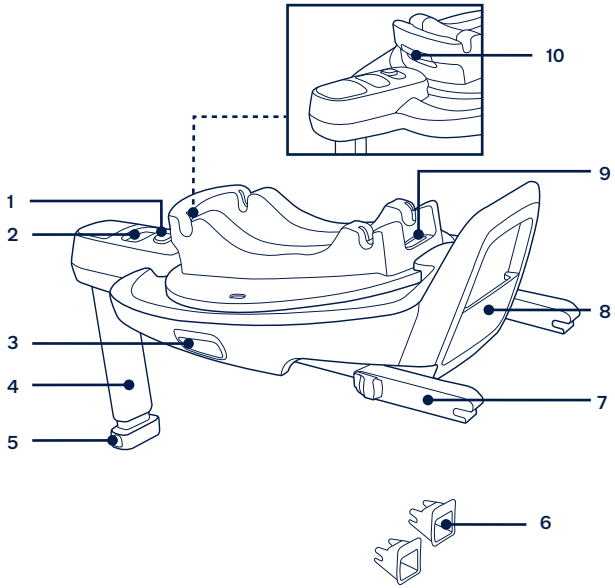

DE

DE

Produkt aufbauen

Hinweise zur Installation

Dieses fortschrittliche Kinderrückhaltesystem eignet sich nur für Fahrzeugsitze mit ISOFIX-Verankerungsstangen. **(1)**

Befestigen Sie dieses fortschrittliche Kinderrückhaltesystem **NICHT** an Fahrzeugsitzen, die in Bezug auf die Fahrtrichtung zur Seite oder nach hinten weisen. **(2)**

Produkt verwenden

Basis installieren

1 - Bringen Sie die ISOFIX-Führungen an den ISOFIX-Verankerungsstangen des Fahrzeugs an (siehe Fahrzeughandbuch). **(3)** Die ISOFIX-Führungen können die Oberfläche des Fahrzeugsitzes vor Verschleiß schützen. Sie sind auch eine Führung für die ISOFIX-Befestigungen.

2 - Klappen Sie das Standbein aus. **(4)**

3 - Ziehen Sie die ISOFIX-Befestigungen aus, indem Sie den ISOFIX-Einstellknopf drücken, während Sie an der Befestigung ziehen. **(5)**

4 - Drücken Sie zum Anpassen der ISOFIX-Verbinder den ISOFIX-Freigabeknopf. Richten Sie die ISOFIX-Befestigungen mit den ISOFIX-Führungen aus und rasten Sie beide ISOFIX-Befestigungen mit einem **Klickgeräusch** in den ISOFIX-Verankerungsstangen ein. **(6)**

! Achten Sie darauf, dass beide ISOFIX-Befestigungen gut an ihren ISOFIX-Verankerungsstangen befestigt sind. Sie sollten zwei Klickgeräusche hören und die Anzeigen an beiden ISOFIX-Verbindungen sollten vollständig grün sein. **(6)-1**

! Vergewissern Sie sich, dass die Basis sachgemäß installiert ist, indem Sie an beiden ISOFIX-Befestigungen ziehen.

5 - Ziehen Sie das Standbein bis zum Boden aus, nachdem Sie die Basis auf dem Fahrzeugsitz platziert haben **(7)**. Wenn das Standbein richtig installiert ist, wird die Standbeinanzeige grün. Rot bedeutet, dass die Installation nicht ordnungsgemäß ausgeführt wurde. **(7)-2**

! Das Standbein hat mehrere Positionen. Wenn die Standbeinanzeige rot ist, befindet sich das Standbein in der falschen Position.

! Vergewissern Sie sich, dass das Standbein komplett auf dem Fahrzeugboden aufliegt.

! Drücken Sie den Standbein-Einstellknopf zusammen. Verkürzen Sie dann das Standbein, indem Sie es nach oben schieben. **(7)-1**

Die vollständig montierte Basis wird gezeigt in **(8)**.

! Die ISOFIX-Befestigungen müssen Balken den ISOFIX-Verankerungsstangen verbunden und dort eingerastet sein. **(8)-1**

! Das Standbein muss richtig installiert sein, was durch eine grüne Anzeige überprüft werden kann. **(8)-2**

Basis deinstallieren

1 - Drücken Sie zum Entfernen der Basis zunächst den zweiten Verschlussknopf **(9)-1** angezeigt den Knopf **(9)-2** an den ISOFIX-Verbindern, bevor Sie die Basis vom Autositz abnehmen. **(9)**

2 - Zum Transportieren den ISOFIX-Einstellknopf drücken und die ISOFIX-Befestigungen zurück in die Aufbewahrungsposition bewegen. **(10)**

Babyschale an der Basis anbringen

1 - Drücken Sie den Babyschale-Drehknopf an einer Seite **(11)-1**, um die Basis zu drehen **(11)-2**.

! Halten Sie den Drehknopf der Babyschale gedrückt, um die Basis zum einfacheren Hineinsetzen und Herausnehmen zur Türseite zu drehen.

2 - Drücken Sie die Babyschale nach unten auf die Basis. Die Babyschale kann in oder gegen die Fahrtrichtung installiert werden **(12)**. Bei sicherer Anbringung der Babyschale werden die Anzeigen an beiden Seiten grün **(13)**.

! Stellen Sie sicher, dass die Babyschale richtig an der Basis verriegelt ist, indem Sie den Griff nach oben ziehen.

3 - Drücken Sie den Drehknopf **(14)-1** zum Drehen der Babyschale in die Position gegen die Fahrtrichtung **(14)-2**. Die Drehanzeige wird grün, wenn es verriegelt ist **(15)**.

4 - Bei einigen Fahrzeugen mit dickerer seitlicher Sitzpolsterung oder einer steil verlaufenden C-Säule kann es sein, dass sich der Kindersitz nicht vollständig aus dem Fahrzeug herausdrehen lässt.

DE

DE

Um genügend Platz zu schaffen, drücken Sie die ISOFIX-Verstelltaste **(16)-1** und schieben Sie die Basisposition **(16)-2** nach vorne – genau so weit, wie nötig, damit sich der Sitz leicht und vollständig aus dem Auto drehen lässt.

5 - Die Babyschale kann aus der lateralen Position und der Position gegen die Fahrtrichtung freigegeben werden. Drücken Sie zur Freigabe der Babyschale den Freigabeknopf der Babyschale zusammen **(17)-1**, heben Sie dann die Babyschale ab. **(17)-2**

! Stellen Sie sicher, dass Ihr Fahrzeug genügend Platz hat, bevor Sie die Basis nach Entfernen des Kinderrückhaltesystems in einer lateralen Position lassen. In einigen Fahrzeugen könnte der Platz begrenzt sein und die Fahrzeugtür darf bei lateraler Positionierung nicht mit der Basis in Kontakt sein.

Fortschrittliches Kinderrückhaltesystem an der Basis anbringen

! Stellen Sie sicher, dass das fortschrittliche Kinderrückhaltesystem auf dem Fahrzeugsitz installiert ist, bevor Sie das Kind darin sichern.

! Halten Sie den Drehknopf des Kinderrückhaltesystems gedrückt, um die Basis zum einfacheren Hineinsetzen und Herausnehmen des Kindes zur Türseite zu drehen.

1 - Drücken Sie das fortschrittliche Kinderrückhaltesystem nach unten auf die Basis. Das fortschrittliche Kinderrückhaltesystem kann in oder gegen die Fahrtrichtung installiert werden **(18)**. Bei sicherer Anbringung werden die Anzeigen an beiden Seiten grün **(19)**.

2 - Schieben Sie den Lenkstopp nach links, wenn das fortschrittliche Kinderrückhaltesystem nur im Modus gegen die Fahrtrichtung verwendet wird. **(20)-1**.

! Halten Sie den Drehknopf des Kinderrückhaltesystems **(20)-2** gedrückt und drehen Sie das fortschrittliche Kinderrückhaltesystem in die Position gegen die Fahrtrichtung **(20)**. Die Drehanzeige wird grün, wenn es verriegelt ist **(22)**.

3 - Schieben Sie den Lenkstopp nach rechts, wenn das fortschrittliche Kinderrückhaltesystem im Modus in oder entgegen der Fahrtrichtung verwendet wird. **(21)-1**.

! Halten Sie den Drehknopf des Kinderrückhaltesystems **(21)-2** gedrückt und drehen Sie das fortschrittliche Kinderrückhaltesystem in die Position in Fahrtrichtung **(21)**. Die Drehanzeige wird grün, wenn es verriegelt ist **(22)**.

4 - Drücken Sie den ISOFIX-Einstellknopf und drücken Sie die Basis in Richtung Rückenlehne des Fahrzeugs in eine Position, in der der Kindersitz noch nach außen gedreht werden kann. **(23)**

5 - Das fortschrittliche Kinderrückhaltesystem kann in oder gegen die Fahrtrichtung freigegeben werden. Geben Sie das fortschrittliche Kinderrückhaltesystem frei, indem Sie den Freigabeknopf zusammendrücken **(24)-1**, und das fortschrittliche Kinderrückhaltesystem dann anheben. **(24)-2**

Babykorb an der Basis anbringen

1 - Drücken Sie den Babykorb in der Basis nach unten **(25)**. Wenn er sicher angebracht ist, werden die Anzeigen an beiden Seiten grün. **(26)**

! Bitte prüfen Sie, dass das Netz an der Unterseite des Babykorbs sicher befestigt ist, bevor Sie den Babykorb installieren. **(25)**

! Stellen Sie sicher, dass der Babykorb richtig an der Basis verriegelt ist, indem Sie den Griff nach oben ziehen.

2 - Drücken Sie den ISOFIX-Einstellknopf, drücken Sie die Basis dann zurück, bis sie die Rückseite des Fahrzeugsitzes berührt.

3 - Lösen Sie den Babykorb, indem Sie den Freigabeknopf an der Basis **(27)-1** zusammendrücken und dann den Babykorb anheben. **(27)-2**

! Stellen Sie sicher, dass der Babykorb richtig an der Basis installiert ist. Beachten Sie dazu **(28)**.

NUNA International B.V. Nuna und alle zugehörigen Logos sind Marken.

DE

BELANGRIJK! DEZE KORTE INSTRUCTIE IS ALLEEN BEDOELD ALS OVERZICHT. VOOR MAXIMALE BESCHERMING EN VOLLEDIGE INFORMATIE IS HET VAN ESSENTIEEL BELANG OM *DE INSTRUCTIE-HANDLEIDING VAN HET KINDERZITJE ZORGVULDIG TE LEZEN EN OP TE VOLGEN.*

NL

Inhoud

Productinformatie 33
Garantie
Contact
Vereisten kindergebruik 34
Waarschuwing 35
Onderdelenlijst 36
Installeren product 37
Gebruik product 37

Productinformatie

Modelnummer: _____

Fabricagedatum:_____

Garantie

Wij hebben onze hoogwaardige producten opzettelijk zo ontworpen dat ze kunnen mee kunnen groeien met zowel uw kind als uw familie. Omdat wij achter ons product staan, wordt onze uitrusting gedekt door een aangepaste garantie per product, beginnend op de dag van aanschaf. Houd het aankoopbewijs, het modelnummer en de fabricagedatum klaar als u contact met ons opneemt.

Ga voor garantie-informatie naar:
www.nunababy.com
Klik op de link "Garantie" op de homepage.

Contact

Neem contact op met onze klantenservice afdeling voor vervangende onderdelen, service of aanvullende vragen over de garantie.

info@nunababy.com
www.nunababy.com

NUNA International B.V.
Van der Valk Boumanweg 178 C
2352JD Leiderdorp
Nederland

NL

Vereisten kindergebruik

Dit product is geschikt voor gebruik met kinderzitje en kinderen die aan de volgende eisen voldoen:

Leeftijd van kind	Installatie-stand	Installatie	Draaislot
<15M	Achteruit kijkende modus	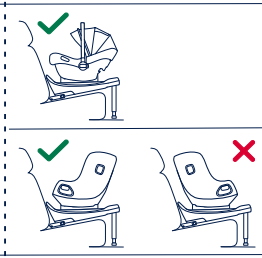	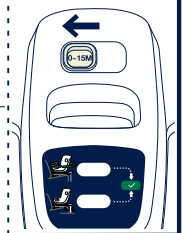
>15M	Achteruit/ Vooruit kijkende modus	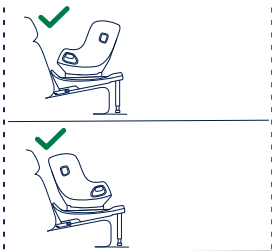	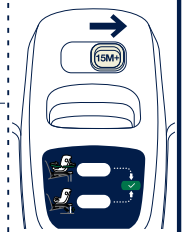
<12M	Lateraal kijkende modus	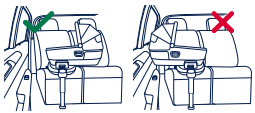	/

NL

NL

⚠ WAARSCHUWING

Niet-naleving van de waarschuwingen en de instructies kan ernstig letsel of de dood veroorzaken.

Voor de juiste bescherming van uw kind, is het belangrijk dat u de BASE curv gebruikt en installeert volgens de instructies in deze handleiding.

BASE curv is compatibel met PIPA next / PIPA lite / ARRA flex / TODL next / TODL lite/ CARI next.

De beschikbare modellen kunnen verschillen afhankelijk van de regio.

Zie de instructiehandleiding van het kinderzitje voor meer informatie.

Deze korte instructie is alleen bedoeld als overzicht. Voor maximale bescherming en volledige informatie is het van essentieel belang om de instructiehandleiding van het volgende zorgvuldig te lezen en op te volgen:

Raadpleeg de instructiehandleiding van de PIPA next voor de installatie van de PIPA next.

Raadpleeg de instructiehandleiding van de PIPA lite voor de installatie van de PIPA lite.

Raadpleeg de instructiehandleiding van de ARRA flex voor de installatie van de ARRA flex.

Raadpleeg de instructiehandleiding van de TODL next / TODL lite voor de installatie van de TODL next / TODL lite.

Raadpleeg de instructiehandleiding van de CARI next voor de installatie van de CARI next.

Draai de voet **niet** bij het gebruik met CARI next.

Wees voorzichtig bij het draaien van de voet om handletsel te voorkomen.

Onderdelenlijst

Zorg dat alle onderdelen voor het opslaan droog zijn. Als er items ontbreken of beschadigd zijn, kunt u contact opnemen met uw leverancier. Voor de montage is geen gereedschap nodig.

1 Draaislot
2 ISOFIX-instelknop
3 Draaiknop babydraagmodule
4 Steunvoet
5 Instelknop beenruimte
6 ISOFIX-geleiders
7 ISOFIX-aansluiting
8 Opslagvak instructiehandleiding
9 Ontgrendelknop babydraagmodule
10 Ontgrendelknop

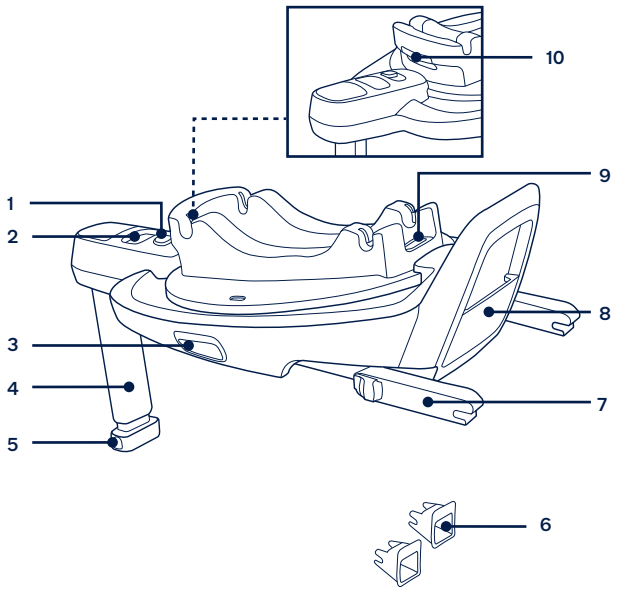

NL

Installeren product

Opletten bij installatie

Dit verbeterde kinderzitje is alleen geschikt voor autostoelen met ISOFIX-ankerbalken. **(1)**

Installeer dit verbeterde kinderzitje **NIET** op stoelen die opzij of naar achteren kijken ten opzichte van de rijrichting van het voertuig. **(2)**

NL

Gebruik product

Installatie van voet

1 - Bevestig de ISOFIX-geleiders aan de ISOFIX-ankerbalken van het voertuig (zie de handleiding van het voertuig). **(3)** De ISOFIX-geleiders voorkomen dat het oppervlak van de autostoel gescheurd wordt. Ze kunnen tevens de ISOFIX-aansluitingen geleiden.

2 - Vouw de steunvoet open. **(4)**

3 - Verleng de ISOFIX-aansluitingen door op de ISOFIX-instelknop te drukken terwijl u trekt aan de aansluiting. **(5)**

4 - Druk op de ISOFIX-instelknop om de ISOFIX-aansluitingen in te stellen. Lijn de ISOFIX-aansluitingen uit met de ISOFIX-ankerpunten en **"klik"** beide ISOFIX-aansluitingen in de ISOFIX-ankerbalken. **(6)**

! Controleer of beide ISOFIX-aansluitingen stevig vast zitten aan hun ISOFIX-ankerbalken. U moet twee klikken horen en de kleuren van de indicatoren op beide ISOFIX-aansluitingen moeten groen zijn. **(6)-1**

! Controleer of de voet goed vast zit door aan beide ISOFIX-aansluitingen te trekken.

5 - Nadat de voet op de autostoel is geplaatst, moet u de steunvoet tot de vloer verlengen **(7)**. Wanneer de steunvoet juist is geïnstalleerd, brandt de steunvoetindicator groen. Rood wordt getoond indien onjuist geïnstalleerd. **(7)-2**

! De steunvoet heeft meerdere standen. Als de steunvoetindicator rood is, betekent dit dat de steunvoet in de verkeerde stand staat.

! Zorg ervoor dat de steunvoet volledig in contact is met de vloer van het voertuig.

! Knijp de instelknop van de steunvoet in en kort de steunvoet in naar boven. **(7)-1**

De volledig gemonteerde voet is afgebeeld als **(8)**.

! De ISOFIX-aansluitingen moeten worden aangesloten en vergrendeld op de ISOFIX-ankerbalken. **(8)-1**

! De steunvoet moet goed zijn geplaatst en de indicator moet groen zijn. **(8)-2**

De voet verwijderen

1 - Om de voet te verwijderen, drukt u eerst op de tweede vergrendelingsknop **(9)-1** en daarna op de knop **(9)-2** op de ISOFIX-aansluitingen voordat u de voet van de autostoel verwijdert. **(9)**

2 - Voor transport drukt u op de ISOFIX-instelknop en beweegt u de ISOFIX-aansluitingen terug in de opslagpositie. **(10)**

Babydraagmodule bevestigen aan de voet

1 - Druk op de draaiknop van de babydraagmodule aan elke zijde **(11)-1** om de voet te draaien **(11)-2**.

! Houd de draaiknop van de babydraagmodule ingedrukt om de voet te draaien richting de deurzijde voor gemakkelijker laden of lossen.

2 - Druk de babydraagmodule omlaag op de voet. De babydraagmodule kan worden geïnstalleerd in de lateraal kijkende of de naar achteren kijkende stand **(12)**. Wanneer de babydraagmodule stevig is bevestigd, worden de indicatoren aan beide zijden groen **(13)**.

! Zorg ervoor dat de babydraagmodule stevig is vergrendeld op de voet door de hendel omhoog te trekken.

3 - Druk op de draaiknop **(14)-1** om de babydraagmodule te draaien naar de naar achteren kijkende stand **(14)-2**. De rotatie-indicator wordt groen wanneer het in positie is vergrendeld **(15)**.

4 - Druk op de ISOFIX-instelknop om de voet af te stellen voor een betere positie. **(16)**

5 - De babydraagmodule kan worden vrijgegeven vanuit de lateraal kijkende of de naar achteren kijkende stand. Om de babydraagmodule vrij te geven, knijpt u in de ontgrendelknop van de babydraagmodule **(17)-1**, en vervolgens tilt u de babydraagmodule op. **(17)-2**

NL

! Zorg ervoor dat uw voertuig voldoende ruimte heeft voordat u de voet in een laterale stand laat na verwijderen van het kinderzitje. In sommige voertuigen kan de ruimte beperkt zijn en de voertuigdeur zou contact kunnen maken met de voet wanneer het lateraal is geplaatst.

Verbeterd kinderzitje bevestigen aan de voet

! Zorg ervoor dat het verbeterde kinderzitje is geïnstalleerd op de voertuigstoel voordat u het kind erin vastzet.

! Houd de draaiknop op het kinderzitje ingedrukt om de voet te draaien richting de deurzijde voor gemakkelijker erin zetten of eruit halen van het kind.

1 - Druk het verbeterde kinderzitje omlaag op de voet. Het verbeterde kinderzitje kan worden geïnstalleerd in de lateraal kijkende of de naar achteren kijkende stand **(18)**. Wanneer het stevig is bevestigd, worden de indicatoren aan beide zijden groen **(19)**.

2 - Schuif de draaivergrendeling naar links bij gebruik van het verbeterde kinderzitje in alleen de achteruit kijkende modus. **(20)-1**.

! Houd de draaiknop van het kinderzitje **(20)-2** ingedrukt om het verbeterde kinderzitje naar de achteruit kijkende stand **(20)** te draaien. De rotatie-indicator wordt groen wanneer het in positie is vergrendeld **(22)**.

3 - Schuif de draaivergrendeling naar rechts bij gebruik van het verbeterde kinderzitje in de vooruit kijkende en achteruit kijkende modus. **(21)-1**.

! Houd de draaiknop van het kinderzitje **(21)-2** ingedrukt om het verbeterde kinderzitje naar de vooruit kijkende stand **(21)** te draaien. De rotatie-indicator wordt groen wanneer het in positie is vergrendeld **(22)**.

4 - Druk op de ISOFIX-instelknop en duw de voet richting de rugleuning van het voertuig naar een stand waarin het kinderzitje nog steeds naar buiten kan worden gedraaid. **(23)**

5 - Het verbeterde kinderzitje kan worden vrijgegeven vanuit de lateraal kijkende of de naar achteren kijkende stand. Om het verbeterde kinderzitje vrij te geven, knijpt u in de ontgrendelknop **(24)-1**, en til heg verbeterde kinderzitje dan omhoog. **(24)-2**

Draagwieg bevestigen aan de voet

1 - Druk de draagwieg omlaag op de voet **(25)**. Als de draagwieg goed vast zit, zijn de indicatoren aan beide zijden groen. **(26)**

! Controleer dat het gaas aan de onderkant van de draagwieg goed is bevestigd voorafgaand aan het installeren van de draagwieg. **(25)**

! Zorg ervoor dat draagwieg stevig is vergrendeld op de voet door de hendel omhoog te trekken.

2 - Druk op de ISOFIX-instelknop en duw de voet naar achteren totdat het in contact komt met de rugleuning van de autostoel.

3 - Om de draagwieg vrij te geven, knijpt u in de ontgrendelknop op de voet **(27)-1**, en vervolgens tilt u de draagwieg op. **(27)-2**

! Zorg ervoor dat de draagwieg juist is geïnstalleerd op de voet als getoond in **(28)**.

NUNA International B.V. Nuna en alle bijbehorende logo's zijn handelsmerken.

IMPORTANTE! QUESTE BREVI ISTRUZIONI SONO SOLO DESCRITTIVE. PER LA MASSIMA PROTEZIONE E INFORMAZIONI COMPLETE, È ESSENZIALE *LEGGERE ATTENTAMENTE E OSSERVARE IL MANUALE DI ISTRUZIONI DEL DISPOSITIVO DI RITENUTA PER BAMBINI.*

IT

Indice

Informazioni sul prodotto 43
- Garanzia
- Contatti

Requisiti del bambino per l'utilizzo 44
Avvertenza 45
Elenco parti 46
Configurazione del prodotto 47
Utilizzo del prodotto 47

Informazioni sul prodotto

Numero modello:_____

Data di produzione:_____

Garanzia

Abbiamo progettato appositamente i nostri prodotti di alta qualità in modo che crescano con il bambino e con la famiglia. Poiché crediamo nel nostro prodotto, i dispositivi sono coperti da una garanzia personalizzata per prodotto che comincia dal giorno dell'acquisto. Al momento di contattarci, sono necessari la prova d'acquisto, il numero di modello e la data di produzione.

Per informazioni sulla garanzia, visitare il sito:
www.nunababy.com
Fare clic sul link "Garanzia" nella homepage.

Contatti

Per la sostituzione di parti, manutenzione o domande sulla garanzia, contattare il dipartimento di assistenza al cliente.

info@nunababy.com
www.nunababy.com

NUNA International B.V.
Van der Valk Boumanweg 178 C
2352JD Leiderdorp
Paesi Bassi

Requisiti del bambino per l'utilizzo

Questo prodotto è adatto per l'utilizzo con il dispositivo di ritenuta per bambini e bambini con i seguenti requisiti:

Età del bambino	Modalità di installazione	Installazione	Blocco rotazione
<15M	Utilizzo in senso contrario alla marcia	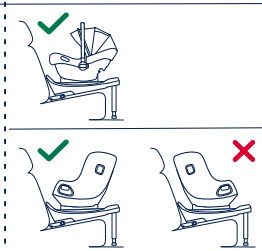	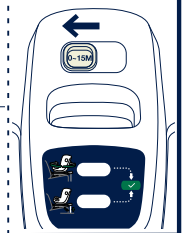
>15M	Utilizzo in senso contrario alla marcia/ in senso di marcia	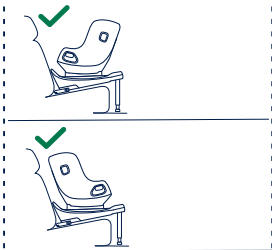	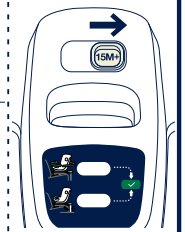
<12M	Posizionamento laterale	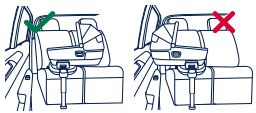	/

⚠ AVVERTENZA

La mancata osservanza delle seguenti avvertenze e istruzioni potrebbe causare lesioni gravi o decesso.

Per una protezione adeguata del bambino, è importante utilizzare e installare BASE curv secondo le istruzioni fornite in questo manuale.

BASE curv è compatibile con PIPA next / PIPA lite / ARRA flex / TODL next / TODL lite/ CARI next.

I modelli disponibili potrebbero variare in base alla regione.

Per ulteriori informazioni, fare riferimento al manuale di istruzioni del dispositivo di ritenuta per bambini.

Queste brevi istruzioni sono solo descrittive. Per la massima protezione e per le informazioni complete, è essenziale leggere attentamente e osservare il manuale di istruzioni dei seguenti prodotti:

Fare riferimento al manuale di istruzioni di PIPA next per l'installazione di PIPA next.

Fare riferimento al manuale di istruzioni di PIPA lite per l'installazione di PIPA lite.

Fare riferimento al manuale di istruzioni di ARRA flex per l'installazione di ARRA flex.

Fare riferimento al manuale di istruzioni di TODL next / TODL lite per l'installazione di TODL next / TODL lite.

Fare riferimento al manuale di istruzioni di CARI next per l'installazione di CARI next.

Non ruotare la base quando si utilizza CARI next.

Prestare attenzione quando si ruota la base per evitare lesioni alle mani.

Elenco delle parti

Assicurarsi che tutti i pezzi siano disponibili prima dell'assemblaggio. Se manca qualche pezzo, contattare il rivenditore locale. Per l'assemblaggio non è necessario nessun attrezzo.

1 Blocco rotazione
2 Pulsante di regolazione ISOFIX
3 Pulsante di rotazione del seggiolino auto
4 Gamba di supporto
5 Pulsante di regolazione gamba di supporto
6 Guide ISOFIX
7 Attacco ISOFIX
8 Vano di conservazione del manuale di istruzioni
9 Pulsante di sgancio del seggiolino auto
10 Pulsante di sgancio

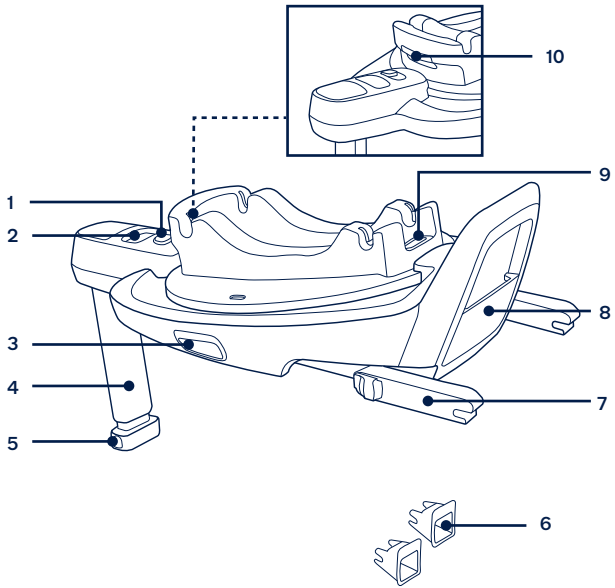

Configurazione del prodotto

Dubbi sull'installazione

Questo dispositivo avanzato di ritenuta per bambini è adatto solo per sedili dei veicoli dotati di barre di attacco ISOFIX. **(1)**

NON installare questo dispositivo avanzato di ritenuta per bambini su sedili dei veicoli rivolti lateralmente o verso la parte posteriore rispetto al senso di marcia del veicolo. **(2)**

Utilizzo del prodotto

Installazione della base

1 - Fissare le guide ISOFIX alle barre di attacco ISOFIX (vedere il manuale di istruzioni del veicolo). **(3)** Le guide ISOFIX possono proteggere la superficie del sedile del veicolo dalla torsione. Possono anche guidare gli agganci ISOFIX.

2 - Aprire la gamba di supporto. **(4)**

3 - Estendere gli agganci ISOFIX premendo il pulsante di regolazione ISOFIX mentre si tira aggancio. **(5)**

4 - Premere il pulsante di regolazione ISOFIX per regolare gli agganci ISOFIX. Allineare gli agganci ISOFIX con le guide ISOFIX, quindi fare **"clic"** su entrambi gli agganci ISOFIX nelle barre di aggancio ISOFIX. **(6)**

! Assicurarsi che entrambi gli agganci ISOFIX siano saldamente fissati alle relative barre di attacco ISOFIX. Si devono avvertire due clic e il colore degli indicatori su entrambi gli agganci ISOFIX deve essere completamente verde. **(6)-1**

! Assicurarsi che la base sia installata saldamente tirando entrambi gli agganci ISOFIX.

5 - Dopo aver posizionato la base sul sedile del veicolo, estendere la gamba di supporto fino al pianale dell'auto **(7)**. Quando la gamba di supporto è installata correttamente, il relativo indicatore viene visualizzato in verde. Viene visualizzato in rosso quando non è installata correttamente. **(7)-2**

! Il supporto presenta varie posizioni. Se l'indicatore della gamba di supporto è rosso significa che la gamba di supporto è in una posizione non corretta.

! Assicurarsi che la gamba di supporto sia a contatto con il pianale del veicolo.

! Premere il pulsante di regolazione della gamba di supporto, quindi accorciarla verso l'alto. **(7)-1**

La base completamente montata viene mostrata in **(8)**.

! Gli agganci ISOFIX devono essere fissati e bloccati sulle barre di aggancio ISOFIX. **(8)-1**

! La gamba di supporto deve essere installata correttamente con l'indicatore verde. **(8)-2**

Disinstallazione della base

1 - Per rimuovere la base, premere il pulsante di bloccaggio secondario **(9)-1**, quindi il pulsante **(9)-2** sugli agganci ISOFIX prima di rimuovere la base dal sedile del veicolo. **(9)**

2 - Per il trasporto, premere il pulsante di regolazione ISOFIX e spostare di nuovo gli agganci ISOFIX nella posizione di conservazione. **(10)**

Fissaggio del seggiolino auto per neonati alla base

1 - Premere il pulsante di rotazione del seggiolino auto su uno dei lati **(11)-1** per ruotare la base **(11)-2**.

! Tenere premuto il pulsante di rotazione del seggiolino auto per ruotare la base verso il lato sportello per sistemare o togliere il bambino in modo più semplice.

2 - Spingere verso il basso il seggiolino auto nella base. Il seggiolino auto può essere installato in posizione laterale frontale o in senso contrario alla marcia **(12)**. Quando il seggiolino auto è fissato saldamente, gli indicatori su entrambi i lati sono verdi **(13)**.

! Assicurarsi che il seggiolino auto sia bloccato saldamente sulla base tirando verso l'alto il maniglione di spinta.

3 - Premere il pulsante di rotazione **(14)-1** per ruotare il seggiolino auto in posizione fronte mondo senso di marcia **(14)-2**. L'indicatore di rotazione diventa verde quando è bloccato in posizione **(15)**.

4 - Su alcuni veicoli con un'imbottitura laterale più spessa o un montante C molto inclinato, il seggiolino potrebbe non riuscire a ruotare completamente verso l'esterno del veicolo.

Per creare spazio a sufficienza, premere il pulsante di regolazione ISOFIX **(16)-1** e far scorrere la posizione della base **(16)-2** in avanti – solo quanto necessario per consentire al seggiolino di ruotare facilmente e completamente verso l'esterno.

5 - Il seggiolino auto può essere sganciato dalla posizione laterale frontale o in senso contrario alla marcia fronte genitore. Per sganciare il seggiolino auto, premere il pulsante di sgancio del seggiolino auto **(17)-1**, quindi sollevare il seggiolino auto. **(17)-2**

! Assicurarsi che il veicolo abbia spazio sufficiente prima di lasciare la base in posizione laterale dopo aver rimosso il dispositivo di ritenuta per bambini. In alcuni veicoli, lo spazio potrebbe essere limitato e lo sportello del veicolo potrebbe entrare in contatto con la base quando è posizionata lateralmente.

IT

Fissaggio del dispositivo avanzato di ritenuta per bambini alla base

! Assicurarsi che il dispositivo avanzato di ritenuta per bambini sia installato sul sedile del veicolo prima di fissare il bambino al suo interno.

! Premere e tenere premuto il pulsante di rotazione sul dispositivo di ritenuta per bambini per ruotare la base verso il lato portiera per sistemare o togliere il bambino in modo più semplice.

1 - Spingere verso il basso il dispositivo avanzato di ritenuta per bambini nella base. Il dispositivo avanzato di ritenuta per bambini può essere installato in posizione laterale frontale o in senso contrario alla marcia **(18)**. Quando è fissato saldamente, gli indicatori su entrambi i lati saranno verdi **(19)**.

2 - Far scorrere il blocco della rotazione verso sinistra solo quando si utilizza il dispositivo avanzato di ritenuta per bambini nella modalità in senso contrario alla marcia **(20)-1**.

! Tenere premuto il pulsante di rotazione del dispositivo di ritenuta per bambini **(20)-2** per ruotare il dispositivo avanzato di ritenuta per bambini in senso contrario alla marcia **(20)**. L'indicatore di rotazione sarà verde quando è bloccato in posizione **(22)**.

3 - Far scorrere il blocco della rotazione verso destra quando si utilizza il dispositivo avanzato di ritenuta per bambini nella modalità in senso di marcia e contro il senso di marcia **(21)-1**.

! Tenere premuto il pulsante di rotazione del dispositivo di ritenuta per bambini **(21)-2** per ruotare il dispositivo avanzato di ritenuta per bambini in senso di marcia **(21)**. L'indicatore di rotazione sarà verde quando è bloccato in posizione **(22)**.

4 - Premere il pulsante di regolazione ISOFIX e spingere la base verso lo schienale del veicolo in una posizione in cui il seggiolino per bambini possa ancora essere ruotato verso l'esterno. **(23)**

5 - Il dispositivo avanzato di ritenuta per bambini può essere sganciato dalla posizione laterale frontale o in senso contrario alla marcia. Per rilasciare il dispositivo avanzato di ritenuta per bambini, premere il pulsante di sgancio **(24)-1**, quindi sollevare il dispositivo avanzato di ritenuta per bambini. **(24)-2**

IT

Fissaggio della navicella alla base

1 - Spingere verso il basso la navicella nella base **(25)**. Se è fissata saldamente, gli indicatori su entrambi i lati saranno verdi. **(26)**

! Controllare che la rete nella parte inferiore della navicella sia fissata saldamente prima di installare la navicella. **(25)**

! Assicurarsi che la navicella sia saldamente bloccata sulla base tirando verso l'alto il maniglione di spinta.

2 - Premere la regolazione ISOFIX e spingere la base indietro finché non viene a contatto con il retro del sedile del veicolo.

3 - Per rilasciare la navicella, premere il pulsante di sgancio sulla base **(27)-1**, quindi sollevare la navicella. **(27)-2**

! Assicurarsi che la navicella sia installata correttamente sulla base come mostrato in **(28)**.

NUNA International B.V. Nuna e tutti i logo associati sono marchi di fabbrica.

IMPORTANTE: ESTAS BREVES INSTRUCCIONES SON SOLO PARA INFORMACIÓN GENERAL. PARA OBTENER LA MÁXIMA PROTECCIÓN E INFORMACIÓN COMPLETA ES IMPRESCINDIBLE *LEER Y SEGUIR ATENTAMENTE EL MANUAL DE INSTRUCCIONES DEL SISTEMA DE RETENCIÓN INFANTIL.*

ES

Contenido

Información del producto 53
- Garantía
- Contacto

Requisitos de los niños para su uso 54
Advertencia 55
Lista de piezas 56
Montaje del producto 57
Uso del producto 57

Información del producto

Número de modelo:_____

Fecha de fabricación:_____

Garantía

Hemos diseñado a propósito nuestros productos de alta calidad para que puedan crecer tanto con su hijo como con su familia. Como respaldamos nuestros productos, nuestros artículos están cubiertos por una garantía a medida para cada producto, a partir de la fecha en la que fue adquirido. Tenga preparada la prueba de compra, el número de modelo y la fecha de fabricación cuando se ponga en contacto con nosotros.

Para obtener información acerca de la garantía, visite:
www.nunababy.com
Haga clic en el enlace “Garantía” en la página de inicio.

Contacto

Para obtener información sobre piezas de repuesto y servicio técnico, o para resolver dudas acerca de la garantía adicional, póngase en contacto con nuestro departamento de atención al cliente.

info@nunababy.com
www.nunababy.com

NUNA International B.V.
Van der Valk Boumanweg 178 C
2352JD Leiderdorp
Países Bajos

ES

Requisitos de los niños para su uso

Este producto es adecuado para su uso con sistemas de retención infantil y niños que cumplan los siguientes requisitos:

Edad del niño	Modo de instalación	Instalación	Bloqueo giratorio
<15 M	Modo de orientación hacia atrás	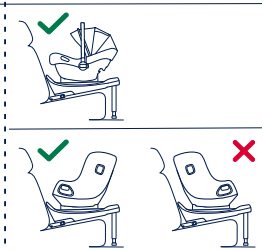	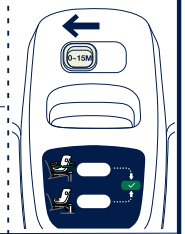
>15 M	Modo de orientación hacia atrás o hacia adelante	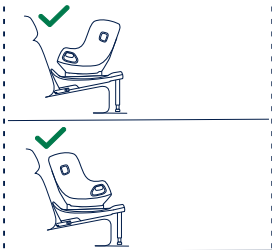	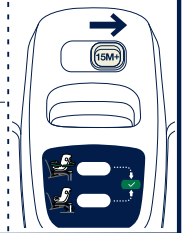
<12 M	Modo de orientación lateral	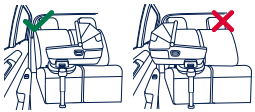	/

ES

⚠ ADVERTENCIA

Si no sigue las advertencias e instrucciones que se exponen a continuación, podría provocar graves lesiones o, incluso, la muerte.

Para una protección adecuada de su hijo, es importante utilizar e instalar BASE curv de acuerdo con las instrucciones incluidas en este manual.

BASE curv es compatible con PIPA next, PIPA lite, ARRA flex, TODL next, TODL lite y CARI next.

Los modelos disponibles pueden variar en función de la región.

Consulte el manual de instrucciones del sistema de retención infantil para obtener más información.

Estas breves instrucciones son solo para información general. Para obtener la máxima protección e información completa, es imprescindible leer y seguir atentamente el manual de instrucciones en cuanto a lo siguiente:

Consulte el manual de instrucciones de PIPA next para obtener información sobre la instalación de este producto.

Consulte el manual de instrucciones de PIPA lite para obtener información sobre la instalación de este producto.

Consulte el manual de instrucciones de ARRA flex para obtener información sobre la instalación de este producto.

Consulte el manual de instrucciones de TODL next o TODL lite para obtener información sobre la instalación de estos productos.

Consulte el manual de instrucciones de CARI next para obtener información sobre la instalación de este producto.

No girar la base cuando lo utilice con CARI next.

Tenga cuidado al girar la base para evitar lesiones en las manos.

Lista de piezas

Asegúrese de que están disponibles todas las piezas antes de montar el producto. Si falta alguna pieza, póngase en contacto con su proveedor local. No se necesita ninguna herramienta para el montaje.

1 Bloqueo de las ruedas giratorias
2 Botón de ajuste ISOFIX
3 Botón de rotación del portabebés
4 Pata de carga
5 Botón de ajuste de la pata de carga
6 Guías ISOFIX
7 Conector ISOFIX
8 Compartimento de almacenamiento del manual de instrucciones
9 Botón de desbloqueo del portabebés
10 Botón de desbloqueo

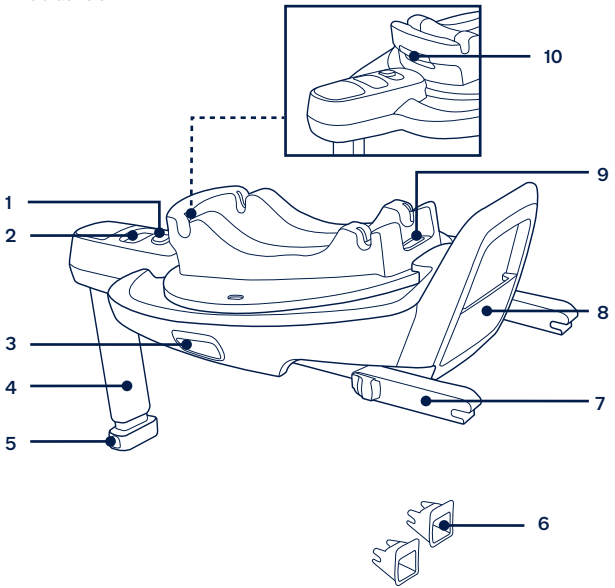

Montaje del producto

Consideraciones acerca de la instalación

Este sistema de sujeción para niños mejorado solamente es adecuado para asientos de vehículos con barras de anclaje ISOFIX. **(1)**

NO instale este dispositivo de sujeción para niños mejorado en asientos de vehículo cuya posición esté orientada hacia un lado o hacia atrás con respecto a la dirección de conducción del vehículo. **(2)**

Uso del producto

Instalación de la base

1 - Acople las guías ISOFIX en las barras de anclaje ISOFIX del vehículo (consulte el manual del propietario del vehículo). **(3)** Las guías ISOFIX pueden proteger la superficie del asiento del vehículo contra roturas. También sirven para guiar los conectores ISOFIX.

2 - Despliegue la pata de carga. **(4)**

3 - Extienda los conectores ISOFIX presionando el botón de desbloqueo mientras tira del conector. **(5)**

4 - Pulse el botón de ajuste ISOFIX para guardar los conectores ISOFIX. Alinee los conectores ISOFIX con las guías ISOFIX y, a continuación, introduzca ambos conectores ISOFIX en las barras de anclaje ISOFIX hasta que escuche un **"clic"**. **(6)**

! Asegúrese de que ambos conectores ISOFIX queden firmemente sujetos a sus barras de anclaje ISOFIX. Deberá escuchar dos clics y los colores de los indicadores de ambos conectores ISOFIX deberán aparecer completamente en verde. **(6)-1**

! Para asegurarse de que la base está instalada de forma segura, tire de ambos conectores ISOFIX.

5 - Una vez colocada la base en el asiento del vehículo, extienda la pata de carga hasta el suelo **(7)**. Cuando la pata de carga esté instalada correctamente, el indicador de la pata de carga se mostrará en color verde. Se mostrará en color rojo cuando se instale incorrectamente. **(7)-2**

! La pata de carga tiene varias posiciones. Cuando el indicador de la pata de carga aparece en rojo significa que la posición de la pata de carga no es correcta.

! Asegúrese de que la pata de carga esté totalmente en contacto con el suelo del vehículo.

! Apriete el botón de ajuste de la pata de carga y, a continuación, acorte la pata de carga tirando de ella hacia arriba. **(7)-1**

La base montada completamente aparece en la figura **8**.

! Los conectores ISOFIX se deben fijar y bloquear en las barras de anclaje ISOFIX. **(8)-1**

! La pata de carga debe estar correctamente instalada con el indicador en verde. **(8)-2**

Desinstalar la base

1 - Para retirar la base, pulse primero el botón de desbloqueo secundario **(9)-1** y, a continuación, el botón **(9)-2** de los conectores ISOFIX antes de quitar la base del asiento del vehículo. **(9)**

2 - Para el transporte, pulse el botón de ajuste de ISOFIX y mueva los conectores ISOFIX hacia atrás en la posición de almacenamiento. **(10)**

Acoplar el portabebés a la base

1 - Presione el botón de rotación del portabebés situado a ambos lados **(11)-1** para girar la base **(11)-2**.

! Mantenga presionado el botón de rotación del portabebés para girar la base hacia el lado de la puerta y facilitar la carga o descarga.

2 - Empuje el portabebés hacia abajo sobre la base. El portabebés puede instalarse en posición con orientación hacia los lados o hacia atrás **(12)**. Cuando el portabebés está bien acoplado, los indicadores de ambos lados se mostrarán en verde. **(13)**.

! Asegúrese de que el portabebés esté bloqueado de forma segura en la base tirando del asa hacia arriba.

3 - Presione el botón de rotación **(14)-1** para girar el portabebés a la posición con orientación hacia atrás **(14)-2**. El indicador de rotación se mostrará en verde cuando esté bloqueado en su posición. **(15)**.

4 - Presione el botón de ajuste ISOFIX para regular la base para conseguir una mejor posición. **(16)**

5 - El portabebés puede liberarse desde la posición con orientación lateral o con orientación hacia atrás. Para liberar el portabebés, apriete el botón

ES

de desbloqueo del portabebés **(17)-1** y, a continuación, levante este. **(17)-2**

! Asegúrese de que el vehículo dispone de espacio suficiente antes de dejar la base en posición lateral después de retirar el sistema de sujeción para niños. En algunos vehículos, el espacio puede ser limitado y la puerta del vehículo podría entrar en contacto con la base cuando se coloca lateralmente.

Acoplar el sistema de sujeción para niños mejorado a la base

! Asegúrese de que el sistema de sujeción para niños mejorado está instalado en el asiento del vehículo antes de sujetar al niño en él.

! Mantenga presionado el botón de rotación del sistema de sujeción para niños para girar la base hacia el lado de la puerta y que meter y sacar al niño resulte sencillo.

ES

1 - Empuje el dispositivo de sujeción para niños mejorado hacia abajo hasta introducirlo en la base. El sistema de sujeción para niños mejorado puede instalarse en posición con orientación hacia los lados o hacia atrás **(18)**. Cuando está bien acoplado, los indicadores de ambos lados se mostrarán en verde. **(19)**.

2 - Deslice el bloqueo giratorio hacia la izquierda cuando utilice el sistema de sujeción para niños mejorado en el modo de orientación hacia atrás solamente. **(20)-1**.

! Mantenga presionado el botón de rotación del sistema de sujeción para niños **(20)-2** para girar el sistema de sujeción para niños mejorado a la posición con orientación orientada hacia atrás **(20)**. El indicador de rotación se mostrará en verde cuando esté bloqueado en su posición **(22)**.

3 - Deslice el bloqueo giratorio hacia la derecha cuando utilice el sistema de sujeción para niños mejorado en el modo de orientación hacia adelante y en el modo de orientación hacia atrás. **(21)-1**.

! Mantenga presionado el botón de rotación del sistema de sujeción para niños **(21)-2** para girar el sistema de sujeción para niños mejorado a la posición con orientación orientada hacia adelante **(21)**. El indicador de rotación se mostrará en verde cuando esté bloqueado en su posición **(22)**.

4 - Presione el botón de ajuste ISOFIX y empuje la base hacia el respaldo del vehículo hasta una posición en la que el asiento del niño pueda seguir girando hacia fuera. **(23)**

5 - El sistema de sujeción para niños mejorado puede liberarse desde la posición con orientación lateral o con orientación hacia atrás. Para liberar el sistema de sujeción para niños mejorado, apriete el botón de liberación **(24)-1** y, a continuación, levante dicho sistema. **(24)-2**

Acoplar el capazo a la base

1 - Empuje el capazo hacia abajo sobre la base **(25)**; cuando esté bien sujeta, los indicadores de ambos lados se mostrarán en verde. **(26)**

! Compruebe que la malla de la parte inferior del capazo esté fijada de forma segura antes de instalar el capazo. **(25)**

! Asegúrese de que el capazo está bloqueado de forma segura en la base tirando del asa hacia arriba.

2 - Presione nuevamente el ajuste ISOFIX y empuje la base hacia atrás hasta que entre en contacto con el respaldo del asiento del vehículo.

3 - Para liberar el capazo, apriete el botón de desbloqueo de la base **(27)-1** y, a continuación, levante el capazo. **(27)-2**

! Asegúrese de que el capazo esté correctamente instalado en la base como se muestra en **(28)**.

ES

NUNA International B.V. Nuna y todos los logotipos asociados son marcas comerciales.

IMPORTANTE!
ESTAS BREVES INSTRUÇÕES SERVEM APENAS COMO REFERÊNCIA.
PARA OBTER INFORMAÇÕES COMPLETAS E A MÁXIMA PROTEÇÃO, É FUNDAMENTAL
LER E SEGUIR CUIDADOSAMENTE O MANUAL DE INSTRUÇÕES DO DISPOSITIVO DE RETENÇÃO PARA CRIANÇAS.

Índice

Informações sobre o produto 63
Garantia
Contactos
Requisitos de utilização 64
Aviso 65
Lista de componentes 66
Montagem do produto 67
Utilização do produto 67

PT

Informações sobre o produto

Número de modelo:_____

Data de fabrico: _____

Garantia

Concebemos propositadamente os nossos produtos de alta qualidade para que possam acompanhar o crescimento do seu filho e da sua família. Porque confiamos nos nossos produtos, os nossos equipamentos estão cobertos por uma garantia personalizada por produto, a partir do dia da sua compra. Quando nos contactar, tenha disponíveis o comprovativo de compra, o número do modelo e a data de fabrico.

Para obter informações sobre a garantia, visite:
www.nunababy.com
Clique no link "Garantia" na página inicial.

Contactos

Para peças de substituição, assistência técnica ou outras questões sobre a garantia, contacte o nosso departamento de apoio ao cliente.

info@nunababy.com
www.nunababy.com

NUNA International B.V.
Van der Valk Boumanweg 178 C
2352JD Leiderdorp
Países Baixos

PT

Requisitos de utilização

Este produto destina-se a ser utilizado com sistemas de retenção para crianças e por crianças que cumpram os seguintes requisitos:

Idade da criança	Modo de instalação	Instalação	Bloqueio rotativo
<15 meses	Modo virado para a retaguarda	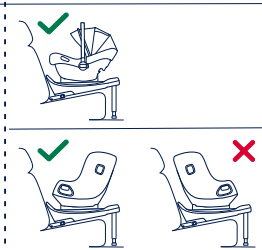	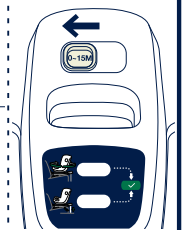
> 15 meses	Modo virado para a retaguarda/ frente	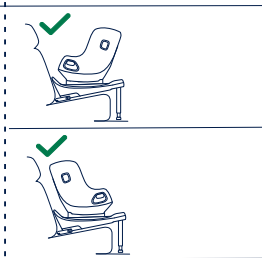	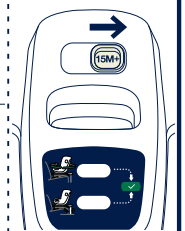
<12 meses	Modo virado para a lateral	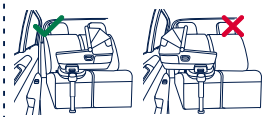	/

PT

⚠ AVISO

O incumprimento dos avisos e instruções pode resultar em lesões graves ou morte.

Para uma proteção adequada da criança, é importante que o BASE curv seja utilizado e instalado de acordo com as instruções fornecidas neste manual.

O BASE curv é compatível com o PIPA next/PIPA lite/ARRA flex/ TODL next/TODL lite/CARI next.

Os modelos disponíveis podem ser diferentes de acordo com a região.

Consulte o manual de instruções do dispositivo de retenção para crianças para obter mais informações.

Estas breves instruções servem apenas como referência. Para obter informações completas e a máxima proteção, é fundamental ler e seguir o manual de instruções dos produtos seguintes:

Consulte o manual de instruções da PIPA next para a instalação da PIPA next.

Consulte o manual de instruções do PIPA lite para proceder à instalação do PIPA lite.

Consulte o manual de instruções do ARRA flex para proceder à instalação do ARRA flex.

Consulte o manual de instruções do TODL next/TODL lite para proceder à instalação do TODL next/TODL lite.

Consulte o manual de instruções do CARI next para proceder à instalação do CARI next.

Não rode a base quando utilizar o produto com o CARI next.

Tenha cuidado quando rodar a base para evitar ferimentos nas mãos.

PT

Lista de componentes

Certifique-se de que todas as peças estão disponíveis antes da montagem. Se alguma peça estiver em falta, contacte o revendedor local. Não são necessárias ferramentas para a montagem.

1 Bloqueio giratório
2 Botão de ajuste ISOFIX
3 Botão de rotação do transportador
4 Perna de carga
5 Botão de ajuste da perna de carga
6 Guias ISOFIX
7 Conector ISOFIX
8 Compartimento de armazenamento do manual de instruções
9 Botão de desbloqueio do transportador
10 Botão de desbloqueio

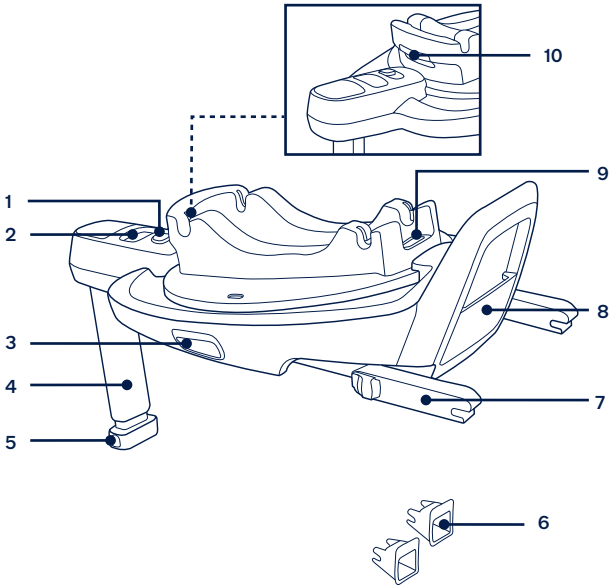

PT

Montagem do produto

Cuidados na instalação

Este dispositivo avançado de retenção para crianças é adequado apenas para bancos de veículo equipados com barras de fixação ISOFIX. **(1)**

NÃO instale este dispositivo avançado de retenção para crianças em bancos de veículo virados para o lado ou para a retaguarda em relação à direção de deslocação do veículo. **(2)**

Utilização do produto

Instalação da base

1 - Encaixe os guias ISOFIX nas barras de fixação ISOFIX do veículo (ver manual do proprietário do veículo). **(3)** As guias ISOFIX podem proteger a superfície do banco do veículo contra roturas. Também servem para guiar os conectores ISOFIX.

2 - Desdobre a perna de carga. **(4)**

3 - Estique os conectores ISOFIX pressionando o botão de ajuste ISOFIX enquanto puxa o conector. **(5)**

4 - Pressione o botão de ajuste ISOFIX para ajustar os conectores ISOFIX. Alinhe os conectores ISOFIX com os guias ISOFIX e, em seguida, **encaixe** ambos os conectores ISOFIX nas barras de fixação ISOFIX. **(6)**

! Certifique-se de que ambos os conectores ISOFIX estão corretamente encaixados nas barras de fixação ISOFIX. Deverá ouvir dois cliques e a cor dos indicadores de ambos os conectores ISOFIX deverá ser completamente verde. **(6)-1**

! Certifique-se de que a base está firmemente instalada puxando por ambos os conectores ISOFIX.

5 - Depois de colocar a base no banco do veículo, estique a perna de carga até ao piso do veículo **(7)**. Se o indicador da perna de apoio apresentar a cor verde, significa que a perna de apoio está corretamente instalada. A cor vermelha indica uma instalação incorreta. **(7)-2**

! A perna de carga tem múltiplas posições. Quando o indicador da perna de apoio apresentar a cor vermelha, significa que a perna de apoio está numa posição incorreta.

! Certifique-se de que a perna de carga está em contacto com o piso do veículo.

! Aperte o botão de ajuste da perna de carga e, em seguida, encurte a perna de carga para cima. **(7)-1**

A ilustração **(8)** apresenta a base totalmente montada.

! Os conectores ISOFIX devem estar encaixados e bloqueados nas barras de fixação ISOFIX. **(8)-1**

! A perna de apoio deve estar corretamente instalada com o indicador em cor verde. **(8)-2**

Desinstalar a base

1 - Para remover a base, pressione primeiro o botão de bloqueio secundário **(9)-1**, seguido do botão **(9)-2** nos conectores ISOFIX antes de remover a base do banco do veículo. **(9)**

2 - Para transportar, pressione o botão de ajuste ISOFIX e retraia os conectores ISOFIX para a posição de armazenamento. **(10)**

Encaixar o transportador na base

1 - Pressione o botão de rotação de ambos os lados **(11)-1** para rodar a base **(11)-2**.

! Mantenha pressionado o botão de rotação do transportador para rodar a base para o lado da porta, para facilitar a colocação e remoção.

2 - Encaixe o transportador para criança pressionando-o contra a base. O transportador pode ser instalado na posição virada para a lateral ou na posição virada para a retaguarda **(12)**. Quando o transportador estiver firmemente encaixado, os indicadores de ambos os lados acendem em verde **(13)**.

! Certifique-se de que o transportador está firmemente encaixado na base puxando pela pega.

3 - Pressione o botão de rotação **(14)-1** para rodar o transportado para a posição virada para a retaguarda **(14)-2**. O indicador de rotação acende em verde quando estiver encaixado no lugar **(15)**.

4 - Pressione o botão de ajuste ISOFIX para ajustar a base para uma posição melhor. **(16)**

5 - O transportador pode ser retirado da posição virada para a lateral

PT

ou na posição virada para a retaguarda. Para soltar o transportador, aperte o respetivo botão de desbloqueio **(17)-1** e, em seguida, levante o transportador. **(17)-2**

! Certifique-se de que o seu veículo tem espaço suficiente antes de deixar a base numa posição lateral depois de retirar o sistema de retenção para crianças. Em determinados veículos, o espaço pode ser limitado e a porta do veículo pode entrar em contacto com a base quando esta é posicionada na lateral.

Fixar o sistema avançado de retenção para crianças na base

! Certifique-se de que o sistema avançado de retenção para crianças está instalado no banco do veículo antes de prender a criança no mesmo.

! Mantenha pressionado o botão de rotação do sistema de retenção para crianças para rodar a base para o lado da porta, para facilitar a colocação e remoção da criança.

1 - Encaixe o sistema avançado de retenção para crianças pressionando-o contra a base. O sistema avançado de retenção para crianças pode ser instalado na posição virada para a lateral ou na posição virada para a retaguarda **(18)**. Quando estiver firmemente encaixado, os indicadores de ambos os lados acendem em verde **(19)**.

2 - Deslize o bloqueio rotativo para a esquerda apenas quando utilizar o sistema avançado de retenção para crianças na posição virada para a retaguarda. **(20)-1**.

! Mantenha pressionado o botão de rotação do dispositivo de rotação para crianças **(20)-2** para rodar o sistema de rotação para crianças para a posição virada para a retaguarda **(20)**. O indicador de rotação acende em verde quando estiver encaixado no lugar **(22)**.

3 - Deslize o bloqueio rotativo para a direita quando utilizar o sistema avançado de retenção para crianças nos modos virado para a frente e virado para a retaguarda. **(21)-1**.

! Mantenha pressionado o botão de rotação do dispositivo de rotação para crianças **(21)-2** para rodar o sistema de rotação para crianças para a posição virada para a frente **(21)**. O indicador de rotação acende em verde quando estiver encaixado no lugar **(22)**.

4 - Prima o botão de ajuste ISOFIX e empurre a base na direção do encosto do veículo até obter uma posição em que a cadeira para crianças ainda possa ser rodada para fora. **(23)**

5 - O sistema avançado de retenção para crianças pode ser retirado da posição virada para a lateral ou na posição virada para a retaguarda. Para soltar o sistema de retenção para crianças, aperte o botão de desbloqueio **(24)-1** e, em seguida, levante o sistema de retenção para crianças. **(24)-2**

Encaixar a alcofa na base

1 - Pressione a alcofa contra a base **(25)**. Quando estiver firmemente encaixada, os indicadores de ambos os lados acendem em verde. **(26)**

! Antes de instalar a alcofa, verifique se a malha na parte inferior da mesma está bem colocada. **(25)**

! Certifique-se de que a alcofa está firmemente encaixada na base puxando pela pega.

2 - Pressione o botão de ajuste ISOFIX e empurre a base até tocar nas costas do banco do veículo.

3 - Para soltar a alcofa, aperte o botão de desbloqueio na base **(27)-1** e, em seguida, levante a alcofa. **(27)-2**

! Certifique-se de que a alcofa está corretamente instada na base, tal como ilustrado em **(28)**.

NUNA International B.V. Nuna e todos os logótipos associados são marcas comerciais.

PT

WAŻNE!
TA KRÓTKA INSTRUKCJA JEST JEDYNIE INFORMACYJNA.
W CELU ZAPEWNIENIA MAKSYMALNEJ OCHRONY I UZYSKANIA PEŁNYCH INFORMACJI ZASADNICZE ZNACZENIE MA *DOKŁADNE PRZECZYTANIE I PRZESTRZEGANIE INSTRUKCJI PODWYŻSZONEGO FOTELIKA SAMOCHODOWEGO DLA DZIECKA.*

Spis treści

Informacje o produkcie 73
Gwarancja
Kontakt
Wymagania dotyczące używania przez dzieci 74
Ostrzeżenie 75
Lista części 76
Konfiguracja produktu 77
Korzystanie z produktu 77

PL

Informacje o produkcie

Numer modelu: _____

Data produkcji: _____

Gwarancja

Nasze wysokiej jakości produkty zaprojektowaliśmy tak, aby mogły rosnąć razem z Twoim dzieckiem jak również z całą rodziną. Ponieważ jesteśmy przekonani o jakości naszych produktów, nasz produkt objęty jest gwarancją konsumencką już od dnia jego zakupu. W razie kontaktu z nami prosimy o przygotowanie dowodu zakupu, numeru modelu oraz daty produkcji.

W celu uzyskania informacji na temat gwarancji, odwiedź naszą stronę internetową:
www.nunababy.com
Kliknij łącze „Gwarancja” na stronie głównej.

Kontakt

W celu uzyskania informacji na temat części zamiennych, serwisu lub jakichkolwiek dodatkowych pytań skontaktuj się z naszym działem obsługi klienta.

info@nunababy.com
www.nunababy.com

NUNA International B.V.
Van der Valk Boumanweg 178 C
2352JD Leiderdorp
Holandia

PL

Wymagania dotyczące używania przez dzieci

Ten produkt nadaje się do używania z podwyższonym fotelikiem samochodowym i dziećmi, spełniających następujące wymagania:

Wiek dziecka	Tryb montażu	Montaż	Blokada obrotu
<15 miesięcy	Tryb skierowania do tyłu	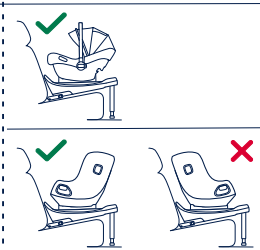	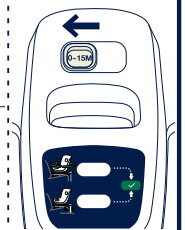
>15 miesięcy	Tryb skierowania do tyłu/do przodu	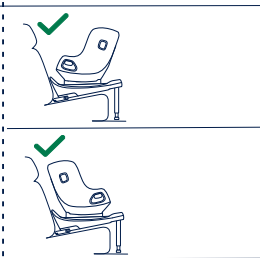	
<12 miesięcy	Tryb skierowania w bok	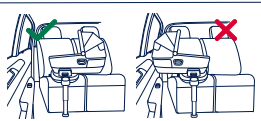	/

PL

⚠ OSTRZEŻENIE

Niestosowanie się do tych ostrzeżeń i instrukcji, może spowodować poważne obrażenia lub śmierć.

W celu prawidłowej ochrony dziecka, ważne jest używanie i zamontowanie podstawy BASE curv zgodnie z zaleceniami w tej instrukcji.

BASE curv jest zgodny z PIPA next / PIPA lite / ARRA flex / TODL next / TODL lite/ CARI next.

Dostępne modele mogą się różnić w zależności od regionu.

Dalsze informacje znajdują się w instrukcji podwyższonego fotelika samochodowego dla dziecka.

Ta krótka instrukcja jest jedynie informacyjna. W celu zapewnienia maksymalnej ochrony i uzyskania pełnych informacji zasadnicze znaczenie ma przeczytanie i przestrzeganie następujących instrukcji:

W celu instalacji PIPA next należy sprawdzić instrukcję PIPA next.

W celu instalacji PIPA lite należy sprawdzić instrukcję PIPA lite.

W celu instalacji ARRA flex należy sprawdzić instrukcję ARRA flex.

W celu instalacji TODL next / TODL lite należy sprawdzić instrukcję TODL next / TODL lite.

W celu instalacji CARI next należy sprawdzić instrukcję CARI next.

Nie należy obracać bazy podczas używania z CARI next.

Należy uważać podczas obracania bazy, aby uniknąć obrażeń rąk.

PL

Wykaz części

Upewnij się, że posiadasz wszystkie części zanim rozpoczniesz proces montażu. Jeśli którejś z części brakuje, należy się skontaktować z lokalnym sprzedawcą. Montaż nie wymaga użycia żadnych dodatkowych narzędzi.

1 Blokada obrotu
2 Przycisk regulacji ISOFIX
3 Przycisk obrotu nosidełka dla niemowląt
4 Wspornik obciążenia
5 Przycisk regulacji wspornika obciążenia
6 Prowadnice ISOFIX
7 Złącze ISOFIX
8 Wnęka przechowywania instrukcji obsługi
9 Przycisk zwalniania nosidełka dla niemowląt
10 Przycisk zwalniania

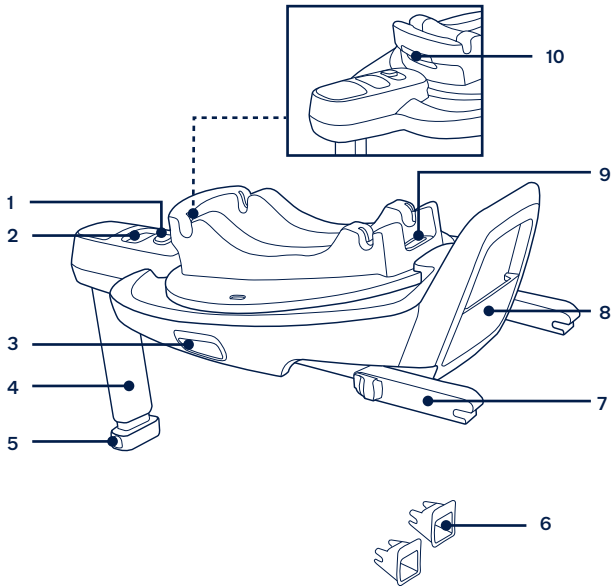

PL

Przygotowanie produktu

Wskazówki dotyczące instalacji

Ten podwyższony fotelik samochodowy dla dziecka nadaje się do używania na siedzeniach pojazdów z listwami kotwiącymi ISOFIX. **(1)**

NIE należy instalować podwyższonego fotelika samochodowego na siedzeniach pojazdu, które ustawione są bokiem lub tyłem do kierunku jazdy. **(2)**

Korzystanie z produktu

Instalacja podstawy

1 - Przymocuj prowadnice ISOFIX do listew kotwienia ISOFIX pojazdu (sprawdź podręcznik właściciela pojazdu). **(3)** Prowadnice ISOFIX mogą zabezpieczyć powierzchnie siedzenia pojazdu przed wytarciem. Mogą one także prowadzić złącza ISOFIX.

2 - Rozłóż wspornik obciążenia. **(4)**

3 - Wysuń złącza ISOFIX poprzez naciśnięcie przycisku zwalniania, jednocześnie pociągając złącze. **(5)**

4 - Naciśnij przycisk regulacji ISOFIX, aby wyregulować złącza ISOFIX. Wyrównaj złącza ISOFIX z prowadnicami ISOFIX, a następnie **"zatrzaśnij"** oba złącza ISOFIX w listwach mocowania ISOFIX. **(6)**

! Upewnij się, że oba zaczepy ISOFIX są właściwie wpasowane w ich słupkach kotwiących w samochodzie. Powinny być słyszane dwa kliknięcia, a kolor wskaźników na obu złączach ISOFIX powinien być całkowicie zielony. **(6)-1**

! Sprawdź, czy podstawa jest bezpiecznie zainstalowana, pociągając za obydwa złącza ISOFIX.

5 - Po zamontowaniu bazy na siedzeniu pojazdu, wysuń nogę stabilizującą do podłogi **(7)**. Gdy wspornik obciążenia nie jest zainstalowany prawidłowo, wskaźnik wspornika obciążenia będzie miał kolor zielony. Czerwony kolor będzie oznaczał nieprawidłową instalację. **(7)-2**

! Noga stabilizująca posiada kilka poziomów regulacji. Gdy wskaźnik wspornika obciążenia pokazuje czerwony kolor, oznacza to, że wspornik obciążenia znajduje się w nieprawidłowej pozycji.

! Upewnij się, że noga stabilizująca całkowicie przylega do podłogi auta.

! Aby skrócić nogę, naciśnij przycisk regulacji nogi i pociągnij ją do góry. **(7)-1**

Całkowicie zmontowana podstawa jest pokazana jako **(8)**.

! Złącza ISOFIX muszą być założone i zablokowane na listwach kotwiących ISOFIX. **(8)-1**

! Zielony wskaźnik na nodze stabilizującej potwierdza poprawność instalacji. **(8)-2**

Odinstalowanie bazy

1 - Aby zdjąć bazę, naciśnij najpierw drugi przycisk blokady **(9)-1**, a następnie przycisk **(9)-2** na złączach ISOFIX, przed zdjęciem z siedzenia pojazdu. **(9)**

2 - W celu przeniesienia, naciśnij przycisk regulacji ISOFIX i przesuń złącza ISOFIX do tyłu do pozycji przechowywania. **(10)**

Zakładanie nosidełka dla niemowląt na bazie

1 - Naciśnij przycisk obrotu z dowolnej strony **(11)-1**, aby obrócić bazę **(11)-2**.

! Naciśnij i przytrzymaj przycisk obrotu nosidełka dla niemowląt, aby obrócić bazę w stronę drzwi, co ułatwi wkładanie lub wyjmowanie.

2 - Dociśnij nosidełko dla niemowląt do bazy. Nosidełko dla niemowląt można montować zarówno w pozycji skierowania w bok, jak i do tyłu **(12)**. Gdy nosidełko jest bezpiecznie zamocowane, wskaźniki po obu stronach są zielone **(13)**.

! Upewnij się, że nosidełko dla niemowląt jest zablokowany na bazie, pociągając za uchwyt.

3 - Naciśnij przycisk obrotu **(14)-1**, aby obrócić nosidełko dla niemowląt do pozycji skierowania tyłem **(14)-2**. Wskaźnik obrotu będzie miał kolor zielony, po zablokowaniu w pozycji **(15)**.

4 - Naciśnij przycisk regulacji ISOFIX, aby wyregulować bazę dla uzyskania lepszej pozycji. **(16)**

5 - Nosidełko dla niemowląt można zwolnić z pozycji skierowania w bok lub z pozycji skierowania do tyłu. W celu zwolnienia nosidełka dla niemowląt, ściśnij przycisk zwalniania nosidełka dla niemowląt **(17)-1**, a następnie unieś nosidełko dla niemowląt w górę. **(17)-2**

PL

! Przed pozostawieniem bazy w pozycji bocznej po wyjęciu podwyższonego fotelika samochodowego dla dziecka, upewnij się, że w pojeździe jest wystarczająco dużo miejsca. W niektórych pojazdach przestrzeń może być ograniczona, a drzwi pojazdu mogą stykać się z bazą, gdy jest ustawiona w bok.

Mocowanie podwyższonego fotelika samochodowego dla dziecka do bazy

! Przed zabezpieczeniem dziecka w pojeździe należy się upewnić, że na siedzeniu pojazdu jest zainstalowany podwyższony fotelik samochodowy dla dziecka.

! Naciśnij i przytrzymaj przycisk obrotu na podwyższonym foteliku samochodowym dla dziecka, aby obrócić bazę w stronę drzwi, co ułatwi wkładanie lub wyjmowanie dziecka.

1 - Popchnij podwyższony fotelik samochodowy dla dziecka w dół na bazę. Podwyższony fotelik samochodowy dla dziecka można montować zarówno w pozycji skierowania w bok, jak i skierowania do tyłu**(18)**. Przy bezpiecznym zamocowaniu, wskaźniki po obu stronach mają kolor zielony**(19)**.

2 - Podczas używania podwyższonego fotelika samochodowego dla dziecka wyłącznie w trybie skierowania do tyłu należy przesunąć blokadę obrotu w lewo. **(20)-1**.

! Naciśnij i przytrzymaj przycisk obrotu podwyższonego fotelika samochodowego dla dziecka **(20)-2**, aby obrócić podwyższony fotelik samochodowy dla dziecka do pozycji skierowania do tyłu **(20)**. Wskaźnik obrotu będzie miał kolor zielony, po zablokowaniu w pozycji **(22)**.

3 - Podczas używania podwyższonego fotelika samochodowego dla dziecka w trybie skierowania do przodu i w trybie skierowania do tyłu, należy przesunąć blokadę obrotu w prawo. **(21)-1**.

! Naciśnij i przytrzymaj przycisk obrotu podwyższonego fotelika samochodowego dla dziecka **(21)-2**, aby obrócić podwyższony fotelik samochodowy dla dziecka do pozycji skierowania do przodu **(21)**. Wskaźnik obrotu będzie miał kolor zielony, po zablokowaniu w pozycji **(22)**.

4 - Naciśnij przycisk regulacji ISOFIX i pchnij bazę w stronę oparcia pojazdu, do pozycji, w której fotelik dla dziecka nadal będzie można obrócić na zewnątrz. **(23)**

5 - Podwyższony fotelik samochodowy dla dziecka można zwolnić z pozycji skierowania w bok lub z pozycji skierowania do tyłu. Aby zwolnić podwyższony fotelik samochodowy dla dziecka, ściśnij przycisk zwalniania**(24)-1**, a następnie unieś podwyższony fotelik samochodowy dla dziecka w górę. **(24)-2**

Zakładanie gondoli na podstawie

1 - Dociśnij gondolę do bazy **(25)**, po prawidłowym zamocowaniu wskaźniki po obu stronach będą miały zielony kolor. **(26)**

! Przed instalacją gondoli należy sprawdzić, czy jest prawidłowo przymocowana siatka na spodzie gondoli. **(25)**

! Upewnij się, że gondola jest zablokowana na bazie, pociągając za uchwyt.

2 - Naciśnij regulator mocowania ISOFIX i popchnij podstawę do tyłu, aż do zetknięcia z tyłem siedzenia pojazdu.

3 - W celu zwolnienia gondoli, ściśnij przycisk zwalniania na bazie **(27)-1**, a następnie unieś gondolę w górę. **(27)-2**

! Upewnij się, że gondola jest prawidłowo zainstalowana na bazie, jak pokazano na ilustracji **(28)**.

NUNA International B.V. Nuna i wszystkie powiązane symbole logo są znakami towarowymi.

DŮLEŽITÉ!
TYTO KRÁTKÉ POKYNY JSOU POUZE ORIENTAČNÍ.
FOR MAXIMUM PROTECTION AND COMPLETE INFORMATION IT IS ESSENTIAL TO
READ AND FOLLOW THE INSTRUCTION MANUAL OF THE CHILD RESTRAINT CAREFULLY.

Obsah

Informace o produktu 83
Záruka
Kontakt
Požadavky na používání s dítětem 84
Varování 85
Seznam dílů 86
Sestavení produktu 87
Používání produktu 87

CZ

Informace o produktu

Číslo modelu: _____

Datum výroby: _____

Záruka

Naše vysoce kvalitní produkty jsou navrženy tak, aby mohly růst s vaším dítětem i s vaší rodinou. Protože si za svým produktem stojíme, vztahuje se na něj individuální záruka na produkt, která začíná platit dnem jeho zakoupení. Než nás budete kontaktovat, připravte si doklad o zakoupení, číslo modelu a datum výroby.

Informace o záruce najdete na webu:
www.nunababy.com
Klikněte na odkaz „Záruka“ na domovské stránce.

Kontakt

V případě náhradních dílů, servisu nebo dalších dotazů k záruce kontaktujte prosím naše oddělení zákaznického servisu.

info@nunababy.com
www.nunababy.com

NUNA International B.V.
Van der Valk Boumanweg 178 C
2352JD Leiderdorp
Nizozemí

CZ

Požadavky na používání s dítětem

Tento produkt je vhodný pro použití s dětskou autosedačkou a pro děti, které splňují následující požadavky:

Věk dítěte	Režim instalace	Instalace	Zámek natáčení koleček
< 15 měsíců	Proti směru jízdy	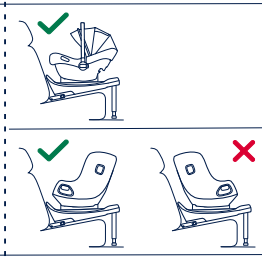	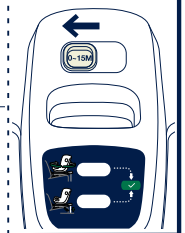
> 15 měsíců	Proti/po směru jízdy	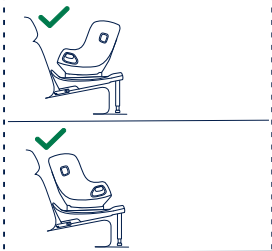	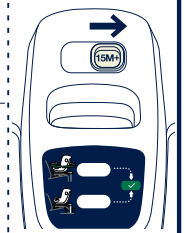
< 12 měsíců	Do strany	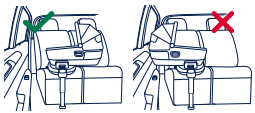	/

CZ

⚠ VAROVÁNÍ

Nedodržení těchto varování a pokynů může vést k vážnému zranění nebo smrti.

Aby bylo vaše dítě správně chráněno, je důležité používat a nainstalovat dětskou autosedačku BASE curv podle pokynů uvedených v tomto návodu.

BASE curv je kompatibilní s PIPA next / PIPA lite / ARRA flex / TODL next / TODL lite / CARI next.

Dostupné modely se mohou lišit podle regionu.

Vyhledejte další informace v návodu na použití dětské autosedačky.

Tyto krátké pokyny jsou pouze orientační. Aby byla zajištěna maximální ochrana a kompletní informovanost, je zcela nezbytné pozorně si přečíst a dodržovat návody k použití k následujícím produktům:

Pokyny pro instalaci PIPA next najdete v návodu k použití PIPA next.

Pokyny pro instalaci PIPA lite najdete v návodu k použití PIPA lite.

Pokyny pro instalaci ARRA flex najdete v návodu k použití ARRA flex.

Pokyny pro instalaci TODL next / TODL lite najdete v návodu k použití TODL next / TODL lite.

Pokyny pro instalaci CARI next najdete v návodu k použití CARI next.

Při použití s CARI next **neotáčejte** základnu.

Při otáčení základny **buďte opatrní**, abyste předešli zranění rukou.

CZ

Seznam dílů

Před sestavením se ujistěte, že nechybí žádné součásti. V případě, že některá součást chybí, kontaktujte prodejce. K sestavení nejsou zapotřebí žádné nástroje.

1 Zámek natáčení koleček
2 Tlačítko nastavení ISOFIX
3 Otočný knoflík nosítka pro malé děti
4 Opěrná noha
5 Tlačítko nastavení opěrné nohy
6 Vodítka ISOFIX
7 Konektor ISOFIX
8 Přihrádka na návod
9 Uvolňovací tlačítko nosítka pro malé děti
10 Uvolňovací tlačítko

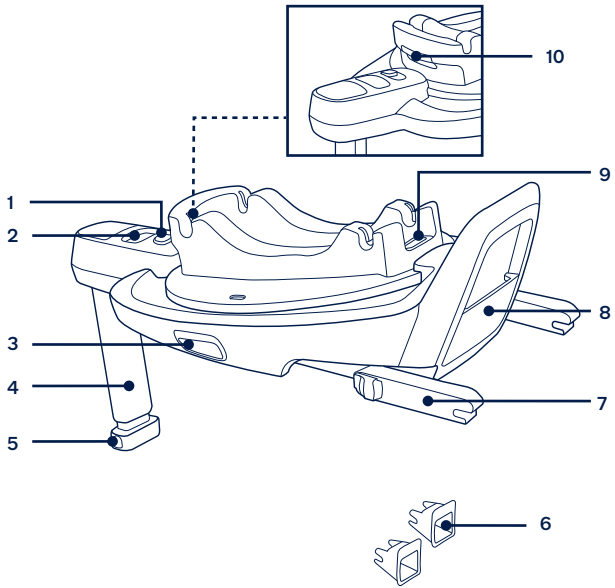

CZ

Sestavení produktu

Upozornění k instalaci

Tato vylepšená dětská autosedačka je vhodná pouze pro automobilová sedadla, která jsou vybavená ukotvovacími oky ISOFIX. **(1)**

NEINSTALUJTE tuto vylepšenou dětskou autosedačku na sedadla vozu, která směřují do strany nebo dozadu vzhledem ke směru pohybu vozu. **(2)**

Používání produktu

Instalace základny

1 - Připevněte vodítka ISOFIX k ukotvovacím okům ISOFIX ve voze (viz návod k používání vozu). **(3)** Vodítka ISOFIX chrání potah sedadel před potrháním. Rovněž mohou vést konektory ISOFIX.

2 - Vyklopte opěrnou nohu. **(4)**

3 - Stiskněte tlačítko nastavení ISOFIX a zároveň vytáhněte konektory ISOFIX. **(5)**

4 - Stiskněte tlačítko nastavení ISOFIX a nastavte konektory ISOFIX. Zorientujte konektory ISOFIX s vodítky ISOFIX a potom **zacvakněte** oba konektory ISOFIX do ukotvovacích ok ISOFIX. **(6)**

! Ujistěte se, že jsou oba konektory ISOFIX pevně uchyceny k příslušným kotvicím okům ISOFIX. Při správném uchycení se musí ozvat dvě cvaknutí a indikátory na obou konektorech ISOFIX musí být zcela zelené. **(6)-1**

! Zatažením za oba konektory ISOFIX zkontrolujte, zda je základna řádně nainstalována.

5 - Umístěte základnu na sedadlo vozidla a vysuňte opěrnou nohu k podlaze **(7)**. Když je indikátor opěrné nohy zelený, znamená to, že opěrná noha je nainstalována správně. Červená znamená, že není nainstalována správně. **(7)-2**

! Opěrná noha má několik pozic. Když je indikátor opěrné nohy červený, znamená to, že se opěrná noha nachází v nesprávné pozici.

! Opěrná noha musí být v plném kontaktu v podlahou vozidla.

! Stiskněte uvolňovací tlačítko opěrné nohy a potom nohu zkraťte směrem nahoru. **(7)-1**

Kompletně sestavená základna je zobrazena pod číslem **(8)**

! Konektory ISOFIX musí být připevněny a zajištěny do ukotvovacích ok ISOFIX. **(8)-1**

! Opěrná noha musí být nainstalována správně se zeleným indikátorem. **(8)-2**

Odinstalování základny

1 - Chcete-li sejmout základnu, nejdříve stiskněte tlačítko sekundárního zámku **(9)-1** a potom tlačítko **(9)-2** na konektorech ISOFIX. Potom sejměte základnu ze sedadla vozu. **(9)**

2 - Pro převážení stiskněte tlačítko nastavení ISOFIX a zasuňte konektory ISOFIX do úložné polohy. **(10)**

Připevnění nosítka pro malé děti k základně

1 - Stiskněte tlačítko otáčení dětské autosedačky na obou stranách **(11)-1**, aby se základna otočila **(11)-2**.

! Stiskněte a podržte otočné tlačítko dětské autosedačky a otočte základnu směrem ke dveřím pro snazší nakládání nebo vykládání.

2 - Zatlačte nosítko pro novorozence do základny. Nosítko pro novorozence může být nainstalováno v poloze do strany straně nebo proti směru jízdy **(12)**. Když je nosítko pro novorozence bezpečně připevněno, indikátory na obou stranách jsou zelené **(13)**.

! Zatažením za držadlo směrem nahoru zkontrolujte, zda je nosítko pro novorozence zajištěno v základně.

3 - Stiskněte tlačítko otáčení **(14)-1** a otočte nosítko pro novorozence do polohy proti směru jízdy **(14)-2**. Když je indikátor zajištěn v poloze **(15)**, má zelenou barvu.

4 - Stiskněte tlačítko nastavení ISOFIX a upravte základnu do lepší polohy. **(16)**

5 - Nosítko pro novorozence lze uvolnit buď z polohy do strany nebo z polohy proti směru jízdy. Chcete-li nosítko pro novorozence sejmout, sevřete tlačítko pro uvolnění nosítka pro novorozence **(17)-1** a potom zvedněte nosítko. **(17)-2**

! Dříve, než ponecháte základnu v boční poloze po demontáži dětské autosedačky, zkontrolujte, zda je ve vašem vozidle dostatek místa. U některých vozidel může být prostor omezený a když je základna umístěna

CZ

do strany, mohly by se dveře vozidla dotýkat základny.

Připevnění vylepšené dětské autosedačky k základně

! Než vložíte dítě do autosedačky, zkontrolujte, zda je dětská autosedačka nainstalována na sedadle vozidla.

! Stiskněte a podržte otočné tlačítko na dětské autosedačce a otočte základnu směrem ke dveřím pro snazší nakládání nebo vykládání dítěte.

1 - Zatlačte vylepšenou dětskou autosedačku do základny. Vylepšená dětská autosedačka může být nainstalována v poloze do boku nebo proti směru jízdy **(18)**. Když je autosedačka bezpečně připevněna, indikátory na obou stranách jsou zelené **(19)**.

2 - Chcete-li otočit vylepšenou dětskou autosedačku do orientace po směru jízdy, posuňte tlačítko zámku otáčení doleva. **(20)-1**.

! Stiskněte a podržte tlačítko otáčení dětské autosedačky **(20)-2** a otočte vylepšenou dětské autosedačku do polohy proti směru jízdy **(20)**. Když je indikátor zajištěn v poloze **(22)**, má zelenou barvu.

3 - Chcete-li otočit vylepšenou dětskou autosedačku do orientace po nebo proti směru jízdy, posuňte tlačítko zámku otáčení doprava. **(21)-1**.

! Stiskněte a podržte tlačítko otáčení dětské autosedačky **(21)-2** a otočte vylepšenou dětskou autosedačku do polohy po směru jízdy **(21)**. Když je indikátor zajištěn v poloze **(22)**, má zelenou barvu.

4 - Stiskněte nastavovací tlačítko ISOFIX a zatlačte základnu směrem k opěradlu vozidla do polohy, ve které lze dětskou sedačku stále otočit směrem ven. **(23)**

5 - Vylepšenou dětskou zádržku lze uvolnit buď z polohy po strany, nebo z polohy proti směru jízdy. Chcete-li vylepšenou dětskou autosedačku uvolnit, stiskněte uvolňovací tlačítko **(24)-1** a poté zvedněte vylepšenou dětskou autosedačku. **(24)-2**

Nasazení hluboké korby na základnu

1 - Zatlačte hlubokou korbu do základny **(25)**. Když je hluboká korba bezpečně připevněna, indikátory na obou stranách jsou zelené. **(26)**

! Před instalací hluboké korby zkontrolujte, zda je mřížka v dolní části hluboké korby řádně upevněna. **(25)**

! Zatažením za držadlo směrem nahoru zkontrolujte, zda je hluboká korba zajištěna v základně.

CZ

2 - Stiskněte tlačítko nastavení ISOFIX a zároveň zatlačte základnu dozadu tak, aby se dotýkala opěráku sedadla vozu.

3 - Chcete-li hlubokou korbu uvolnit, sevřete tlačítko pro uvolnění nosítka pro malé děti na základně **(27)-1** a potom zvedněte hlubokou korbu. **(27)-2**

! Ujistěte se, že je hluboká korba správně nainstalována na základně, jak je znázorněno na obrázku **(28)**.

NUNA International B.V. Nuna a veškerá přidružená loga jsou obchodní známky.

CZ

DÔLEŽITÉ!
TIETO KRÁTKE POKYNY SLÚŽIA LEN NA ÚČELY PREHĽADU. NA MAXIMÁLNU OCHRANU A ZÍSKANIE KOMPLETNÝCH INFORMÁCIÍ JE NUTNÉ POZORNE SI *PREČÍTAŤ A DODRŽIAVAŤ NÁVOD NA POUŽÍVANIE DETSKEJ AUTOSEDAČKY*.

Obsah

Informácie o výrobku 93
Záruka
Kontakt
Požiadavky na používanie s deťmi 94
Výstraha 95
Zoznam jednotlivých častí 96
Zostavenie výrobku 97
Používanie výrobku 97

SK

Informácie o výrobku

Číslo modelu: _____

Dátum výroby: _____

Záruka

Zámerne sme navrhli naše výrobky vysokej kvality tak, aby mohli rásť s vaším dieťaťom aj vašou rodinou. Pretože si stojíme za naším výrobkom, naše vybavenie je kryté vlastnou zárukou na každý výrobok, začínajúc dňom zakúpenia. Ak nás budete kontaktovať, pripravte si doklad o kúpe, číslo modelu a dátum výroby.

Viac informácií o záruke nájdete na stránke:
www.nunababy.com
Na domovskej stránke kliknite na odkaz „Záruka“.

Kontakt

Ohľadne náhradných dielov, servisu alebo ďalších otázok o záruke sa obráťte na naše oddelenie služieb zákazníkom.

info@nunababy.com
www.nunababy.com

NUNA International B.V.
Van der Valk Boumanweg 178 C
2352JD Leiderdorp
Holandsko

SK

Požiadavky na používanie s deťmi

Tento výrobok je vhodný na používanie s detskou autosedačkou a deťmi, ktoré spĺňajú nasledujúce požiadavky:

Vek dieťaťa	Režim inštalácie	Inštalácia	Zámok otáčania
< 15 mesiacov	Režim smerovania tvárou dozadu	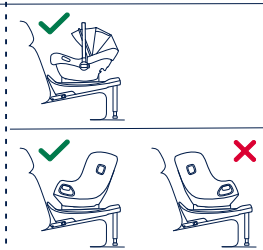	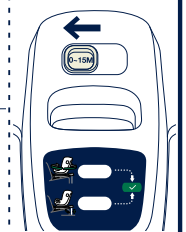
> 15 mesiacov	Režim smerovania tvárou dozadu/ dopredu	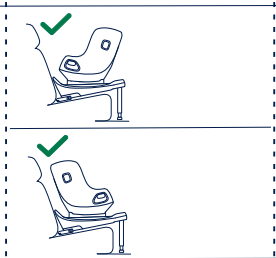	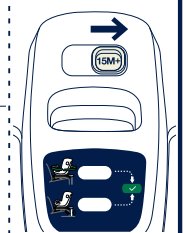
< 12 mesiacov	Režim smerovania tvárou bokom	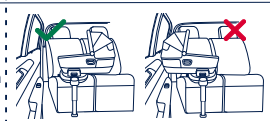	/

SK

⚠ VÝSTRAHA

Nedodržanie týchto výstrah a pokynov môže viesť k vážnemu poraneniu alebo smrti.

Na správnu ochranu dieťaťa je dôležité používať a inštalovať BASE curv podľa pokynov uvedených v tomto návode.

BASE curv je výrobok kompatibilný s výrobkami PIPA next/PIPA lite/ ARRA flex/TODL next/TODL lite/CARI next.

Dostupné modely sa môžu líšiť v závislosti od regiónu.

Viac informácií nájdete v návode na používanie detskej autosedačky.

Tento krátky návod slúži len ako prehľad. Na maximálnu ochranu a získanie kompletných informácií je nutné pozorne si prečítať a dodržiavať návod na používanie nasledujúceho:

Informácie o inštalácii PIPA next nájdete v návode na použitie výrobku PIPA next.

Informácie o inštalácii PIPA lite nájdete v návode na použitie PIPA lite.

Informácie o inštalácii ARRA flex nájdete v návode na použitie ARRA flex.

Informácie o inštalácii TODL next/TODL lite nájdete v návode na použitie výrobku TODL next/TODL lite.

Informácie o inštalácii CARI next nájdete v návode na použitie výrobku CARI next.

Pri používaní s CARI next základňu **neotáčajte**.

Pri otáčaní základne **buďte opatrní**, aby ste predišli poraneniu rúk.

SK

Zoznam jednotlivých častí

Pred zostavením skontrolujte, či máte všetky časti. Ak chýba ktorákoľvek časť, obráťte sa na miestneho predajcu. Na zostavenie nie sú potrebné žiadne nástroje.

1 Zámok otáčania
2 Nastavovacie tlačidlo ISOFIX
3 Tlačidlo otáčania detskej sedačky
4 Oporná noha
5 Tlačidlo na nastavenie opornej nohy
6 Vodiace prvky ISOFIX
7 Prípojka ISOFIX
8 Úložný priestor na Návod na použitie
9 Uvoľňovacie tlačidlo detskej autosedačky
10 Uvoľňovacie tlačidlo

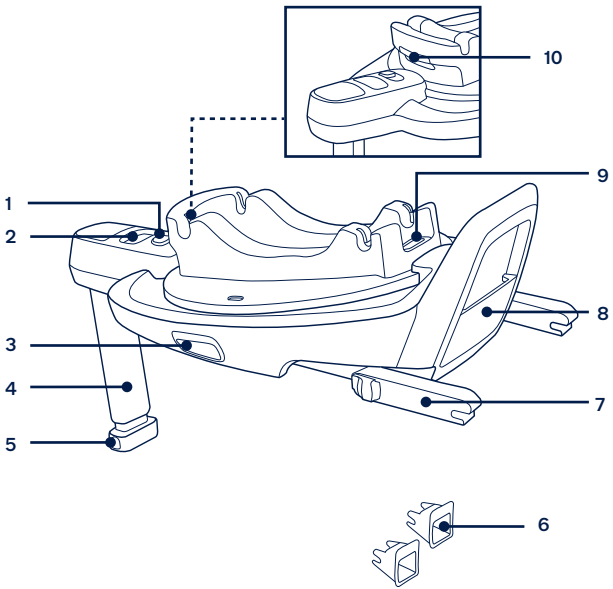

SK

Zostavenie výrobku

Záležitosti týkajúce sa inštalácie

Táto zosilnená detská autosedačka je vhodná len pre sedadlá vozidiel vybavené kotevnými tyčami ISOFIX. **(1)**

NEINŠTALUJTE túto zosilnenú detskú autosedačku na sedadlá vozidla, ktoré smerujú do boku alebo dozadu vzhľadom na smer pohybu vozidla. **(2)**

Používanie výrobku

Inštalácia základne

1 - Pripojte vodiace prvky ISOFIX ku kotevným tyčkám ISOFIX vozidla (pozrite si návod na obsluhu vozidla). **(3)** Vodiace prvky ISOFIX môžu ochrániť povrch sedadla vozidla pred roztrhnutím. Môžu tiež viesť prípojky ISOFIX.

2 - Rozložte opornú nohu. **(4)**

3 - Roztiahnite prípojky ISOFIX stlačením nastavovacieho tlačidla ISOFIX a súčasným potiahnutím za prípojku. **(5)**

4 - Stlačením nastavovacieho tlačidla ISOFIX nastavte prípojky ISOFIX. Zarovnajte prípojky ISOFIX s vodiacimi prvkami ISOFIX a potom **„zacvaknite“** obe prípojky ISOFIX do kotevných tyčiek ISOFIX. **(6)**

! Skontrolujte, či sú obe prípojky ISOFIX pevne pripojené k svojim kotevným tyčkám ISOFIX. Musia sa ozvať dve cvaknutia a farba indikátorov na oboch prípojkách ISOFIX musí byť úplne zelená. **(6)-1**

! Skontrolujte, či je základňa bezpečne nainštalovaná potiahnutím oboch prípojok ISOFIX.

5 - Po umiestnení základne na sedadlo vozidla vytiahnite opornú nohu smerom nadol na podlahu **(7)**. Ak bude oporná noha nainštalovaná správne, indikátor opornej nohy zobrazí zelenú farbu. Pri nesprávnej inštalácii sa zobrazí červená farba. **(7)-2**

! Oporná noha má viac polôh. Keď indikátor opornej nohy zobrazí červenú farbu, znamená to, že je oporná noha v nesprávnej polohe.

! Skontrolujte, či je oporná noha v úplnom kontakte s podlahovým panelom vozidla.

! Stisnite nastavovacie tlačidlo opornej nohy a potom skráťte opornú nohu smerom nahor. **(7)-1**

Úplne zostavená základňa je zobrazená na obrázku **(8)**.

! Prípojky ISOFIX musia byť pripojené a zaistené na kotevných tyčkách ISOFIX. **(8)-1**

! Oporná noha musí byť správne nainštalovaná so zelenou farbou indikátora. **(8)-2**

Odinštalovanie základne

1 - Ak chcete vybrať základňu, najprv stlačte pred jej vybratím zo sedadla vozidla sekundárne zaisťovacie tlačidlo **(9)-1** a potom tlačidlo **(9)-2** na prípojkách ISOFIX. **(9)**

2 - Na účely prepravy stlačte nastavovacie tlačidlo ISOFIX a zasuňte prípojky ISOFIX do skladovacej polohy. **(10)**

Pripevnenie detskej sedačky k základni

1 - Stlačte tlačidlo otáčania detskej autosedačky na oboch stranách **(11)-1**, aby ste otočili základňu **(11)-2**.

! Stlačením a podržaním tlačidla otáčania detskej autosedačky otočíte základňu smerom k dverám, aby ste uľahčili nakladanie alebo vykladanie.

2 - Zatlačte detskú autosedačku nadol do základne. Detskú autosedačku je možné inštalovať v polohe buď tvárou smerujúcou doboku, alebo dozadu **(12)**. Keď je detská autosedačka bezpečne pripevnená, indikátory na oboch stranách budú zobrazovať zelenú farbu **(13)**.

! Uistite sa, že je detská autosedačka bezpečne zaistená na základni potiahnutím rukoväte.

3 - Stlačením tlačidla otáčania **(14)-1** otočíte detskú autosedačku do polohy smerovaním tvárou dozadu **(14)-2**. Keď je indikátor otočenia zaistený v polohe, zobrazí zelenú farbu **(15)**.

4 - Stlačením nastavovacieho tlačidla ISOFIX nastavte základňu do lepšej polohy. **(16)**

5 - Detskú autosedačku je možné uvoľniť z polohy buď tvárou smerujúcou doboku, alebo dozadu. Na uvoľnenie detskej autosedačky stlačte uvoľňovacie tlačidlo **(17)-1** a potom detskú autosedačku nadvihnite. **(17)-2**

! Pred ponechaním základne v bočnej polohe sa po vybratí detskej autosedačky uistite, že je vo vozidle dostatok miesta. V niektorých vozidlách môže byť priestor obmedzený a dvere vozidla by sa mohli

SK

dotýkať základne, keď je umiestnená bokom.

Pripevnenie zosilnenej detskej autosedačky k základni

! Pred zaistením dieťaťa v zosilnenej detskej autosedačke sa uistite, že je autosedačka nainštalovaná na sedadle vozidla.

! Stlačte a podržte tlačidlo otáčania na detskej autosedačke, aby sa základňa otočila smerom k dverám, aby sa uľahčilo nakladanie alebo vykladanie dieťaťa.

1 - Zatlačte zosilnenú detskú autosedačku nadol do základne. Zosilnenú detskú autosedačku je možné inštalovať v polohe buď tvárou smerujúcou doboku, alebo dozadu **(18)**. Keď je pripevnenie bezpečné, indikátory na oboch stranách budú zobrazovať zelenú farbu **(19)**.

2 - Posuňte zámok otáčania doľava, keď používate zosilnenú detskú autosedačku len v režime smerovania tvárou dozadu. **(20)-1**.

! Zatlačte a podržte tlačidlo otáčania detskej autosedačky **(20)-2**. ak chcete otočiť zosilnenú detskú autosedačku do polohy smerovania tvárou dozadu**(20)**. Keď je indikátor otočenia zaistený v polohe, zobrazí zelenú farbu **(22)**.

3 - Posuňte zámok otáčania doprava, keď používate zosilnenú detskú autosedačku len v režime smerovania tvárou dopredu a dozadu. **(21)-1**.

! Zatlačte a podržte tlačidlo otáčania detskej autosedačky **(21)-2**. ak chcete otočiť zosilnenú detskú autosedačku do polohy smerovania tvárou dopredu**(21)**. Keď je indikátor otočenia zaistený v polohe, zobrazí zelenú farbu **(22)**.

4 - Stlačte nastavovacie tlačidlo ISOFIX a zatlačte základňu smerom k operadlu vozidla do polohy, v ktorej možno detskú autosedačku ešte vytočiť smerom von. **(23)**

5 - Zosilnenú detskú autosedačku je možné uvoľniť z polohy buď tvárou smerujúcou doboku, alebo dozadu. Ak chcete zosilnenú detskú autosedačku uvoľniť, stlačte uvoľňovacie tlačidlo **(24)-1** a potom zosilnenú detskú autosedačku nadvihnite. **(24)-2**

Pripevnenie prenosnej postieľky k základni

1 - Zatlačte prenosnú postieľku nadol do základne **(25)** a keď bude bezpečne pripevnená, indikátory na oboch stranách budú zobrazovať zelenú farbu. **(26)**

SK

! Pred inštaláciou prenosnej postieľky skontrolujte, či je sieťka na spodnej časti prenosnej postieľky bezpečne na svojom mieste. **(25)**

! Uistite sa, že je prenosná postieľka bezpečne zaistená na základni potiahnutím rukoväte.

2 - Stlačte nastavovacie tlačidlo ISOFIX a zatlačte základňu dozadu tak, aby sa dostala do kontaktu s operadlom sedadla vozidla.

3 - Pre uvoľnenie prenosnej postieľky stlačte uvoľňovacie tlačidlo na základni **(27)-1** a potom nadvihnite prenosnú postieľku. **(27)-2**

! Uistite sa, že je prenosná postieľka správne nainštalovaná na základni, ako je znázornené na obrázku **(28)**.

NUNA International B.V. Nuna a všetky pridružené logá sú ochranné známky.

SK

VAŽNO!
OVE KRATKE UPUTE SLUŽE SAMO ZA INFORMATIVNI PREGLED.
ZA MAKSIMALNU ZAŠTITU I POTPUNE INFORMACIJE VAŽNO JE *PAŽLJIVO PROČITATI I SLIJEDITI UPUTE IZ PRIRUČNIKA ZA UPOTREBU DJEČJE AUTOSJEDALICE.*

Sadržaj

Podaci o proizvodu 103
Jamstvo
Kontakt
Uvjeti za upotrebu 104
Upozorenje 105
Popis dijelova 106
Postavljanje proizvoda 107
Uporaba proizvoda 107

HR

Podaci o proizvodu

Broj modela:_____

Datum proizvodnje:_____

Jamstvo

Osmislili smo i proizveli naše proizvode visoke kvalitete kako bi mogli rasti s vašim djetetom i obitelji. Budući da stojimo iza našeg proizvoda, naša je oprema pokrivena jamstvom za proizvod, počevši od dana kupnje. Prije no što nas kontaktirate pripremite dokaz o kupnji, broj modela i datum proizvodnje.

Za informacije o jamstvu posjetite:
www.nunababy.com
Kliknite na vezu „Jamstvo“ na početnoj stranici.

Kontakt

Za zamjenske dijelove, servis ili moguća pitanja u svezi jamstva kontaktirajte našu službu za korisnike.

info@nunababy.com
www.nunababy.com

NUNA International B.V.
Van der Valk Boumanweg 178 C
2352JD Leiderdorp
Nizozemska

HR

Uvjeti za upotrebu

Ovaj proizvod prikladan je za korištenje s autosjedalicom i djetetom koji zadovoljavaju sljedeće preduvjete:

Dob djeteta	Način postavljanja	Postavljanje	Blokada okretanja
manje od 15 mjeseci	Smještaj u smjeru suprotnom od vožnje		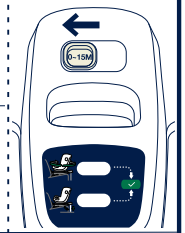
više od 15 mjeseci	Smještaj u smjeru suprotnom od vožnje / u smjeru vožnje:		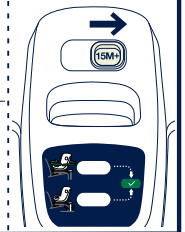
manje od 12 mjeseci	Smještaj u bočnom smjeru		/

HR

⚠ UPOZORENJE

Nepoštivanje ovih upozorenja i uputa može predstavljati opasnost od ozbiljnih ozljeda sa smrtnim ishodom.

Za pravilnu zaštitu djeteta važno je koristiti i ugraditi BASE curv u skladu s uputama iz ovog priručnika.

BASE curv je kompatibilno s PIPA next / PIPA lite / ARRA flex / TODL next / TODL lite/ CARI next.

Dostupnost modela može se razlikovati ovisno o regiji.

Za više informacija pogledajte priručnik s uputama za autosjedalicu.

Ove kratke upute služe samo za informativni pregled. Za maksimalnu zaštitu i potpune informacije važno je pažljivo pročitati i slijediti upute iz sljedećeg priručnika za upotrebu:

Za ugradnju PIPA next pogledajte PIPA next priručnik s uputama.

Za ugradnju PIPA lite pogledajte priručnik s uputama za PIPA lite.

Za ugradnju ARRA flex pogledajte priručnik s uputama za ARRA flex.

Za ugradnju TODL next / TODL lite pogledajte priručnik s uputama za TODL next / TODL lite.

Za ugradnju CARI next pogledajte priručnik s uputama za CARI next.

Ne rotirajte bazu kada koristite s CARI next.

Budite pažljivi prilikom rotiranja baze da biste spriječili ozljeđivanje ruku.

HR

Popis dijelova

Prije sastavljanja provjerite jesu li raspoloživi svi dijelovi. Ako bilo koji dio nedostaje kontaktirajte lokalnog prodavača. Za sastavljanje nije potreban alat.

1 Blokada okretanja
2 Gumb za podešavanje ISOFIX priključka
3 Gumb za okretanje nosiljke za bebu
4 Potporni nogar
5 Gumb za podešavanje potpornog nogara
6 ISOFIX vodilice
7 ISOFIX priključak
8 Odjeljak za pohranu priručnika s uputama
9 Gumb za oslobađanje nosiljke za bebu
10 Gumb za oslobađanje

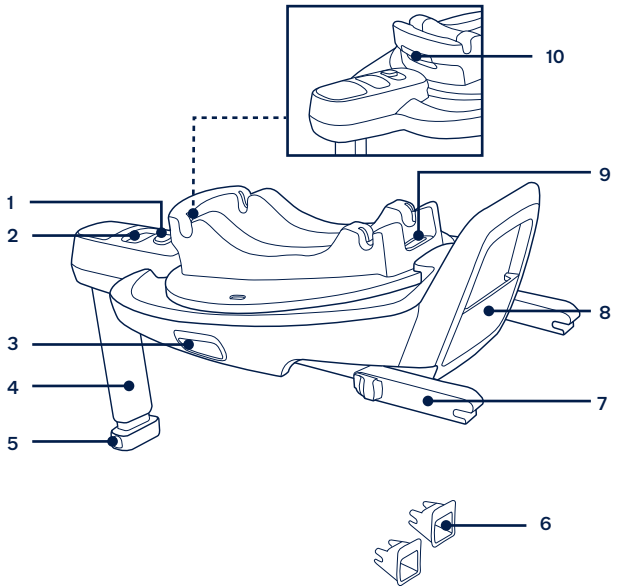

HR

Postavljanje proizvoda

O čemu voditi računa prilikom postavljanja

Ova napredna dječja autosjedalica prikladna je samo za sjedala u vozilu opremljena ISOFIX prečkama za pričvršćivanje. **(1)**

NE POSTAVLJAJTE ovu naprednu dječju autosjedalicu na sjedala u vozilu koja su okrenuta bočno ili prema stražnjem dijelu suprotno od smjera kretanja vozila. **(2)**

Uporaba proizvoda

Postavljanje baze

1 - Priključite ISOFIX vodilice na ISOFIX prečke za pričvršćivanje u vozilu (pogledajte korisnički priručnik vozila). **(3)** ISOFIX vodilice štite površinu sjedala vozila kako se ne bi poderala. One mogu voditi i ISOFIX priključke.

2 - Otklopite potporni nogar. **(4)**

3 - Produžite ISOFIX priključke pritiskom na gumb za podešavanje ISOFIX priključka i istodobno ga izvlačite. **(5)**

4 - Pritisnite ISOFIX gumb za podešavanje kako biste namjestili ISOFIX priključke. Poravnajte ISOFIX priključke s ISOFIX vodilicama, zatim uz zvučni **„klik“** umetnite oba ISOFIX priključka u ISOFIX prečke za pričvršćivanje. **(6)**

! Provjerite jesu li oba ISOFIX priključka sigurno pričvršćena na odgovarajuće ISOFIX prečke za pričvršćivanje. Trebaju se čuti dva klika i indikatori na oba ISOFIX priključka moraju biti u cijelosti zeleni. **(6)-1**

! Provjerite je li baza sigurno postavljena povlačenjem oba ISOFIX priključka.

5 - Nakon postavljanja baze na sjedalo vozila produžite potporni nogar do poda **(7)**. Ako je potporni nogar pravilno postavljen, indikator na potpornom nogaru bit će zelene boje. Ako je potporni nogar nepravilno postavljen, indikator će biti crvene boje. **(7)-2**

! Potporni nogar ima više položaja. Kad je indikator potpornog nogara crvene boje, to znači da je nogar na pogrešnom položaju.

! Provjerite je li potporni nogar u potpunom kontaktu s podnom pločom vozila.

! Stisnite gumb za oslobađanje potpornog nogara, a zatim skratite nogar prema gore. **(7)-1**

Ispravno postavljena i potpuno pripremljena baza prikazana je na **(8)**.

! ISOFIX priključci moraju biti sklopljeni i blokirani u ISOFIX prečke za pričvršćivanje. **(8)-1**

! Potporni nogar mora biti pravilno postavljen sa zelenim indikatorom. **(8)-2**

Uklanjanje baze

1 - Ako želite skinuti bazu najprije pritisnite sekundarni gumb za blokadu **(9)-1**, a zatim gumb **(9)-2** na ISOFIX priključcima prije uklanjanje baze sa sjedala vozila. **(9)**

2 - Za prenošenje pritisnite gumb za podešavanje ISOFIX priključka i pomaknite unatrag ISOFIX priključke natrag u položaj za pohranu. **(10)**

Postavljanje nosiljke za bebu na bazu

1 - Pritisnite gumb za okretanje nosiljke za bebu na obje strane **(11)-1** da biste rotirali bazu **(11)-2**.

! Pritisnite i držite gumb za okretanje nosiljke za bebu da biste okrenuli bazu prema vratima radi jednostavnijeg stavljanja i vađenja djeteta iz nosiljke.

2 - Gurnite nosiljku za bebu na bazu. Nosiljka za bebu može se postaviti usmjerena bočno ili u suprotno od smjera vožnje **(12)**. Kada je nosiljka za bebu sigurno pričvršćena, indikatori na obje strane bit će zelene boje **(13)**.

! **Povlačenjem** ručke prema gore provjerite je li nosiljka za bebu sigurno pričvršćena i blokirana na bazi.

3 - Pritisnite gumb za okretanje **(14)-1** da biste nosiljku za bebu okrenuli suprotno od smjera vožnje **(14)-2**. Indikator okretanja bit će zelene boje kada je nosiljka sigurno postavljena i blokirana u svom položaju **(15)**.

4 - Pritisnite ISOFIX gumb za podešavanje za podešavanje baze u bolji položaj. **(16)**

5 - Nosiljka za bebu može se osloboditi iz bočnog položaja ili okrenuta suprotno od smjera vožnje. Za oslobađanje nosiljke za bebu pritisnite gumb za oslobađanje nosiljke za bebu **(17)-1**, a zatim podignite nosiljku za bebu. **(17)-2**

HR

! Provjerite ima li dovoljno prostora u vozilu ako nakon uklanjanja dječje autosjedalice ostavite bazu u bočnom položaju. U nekim vozilima prostor može biti ograničen, a vrata vozila mogu doći u kontakt s bočno postavljenom bazom.

Pričvršćivanje napredne dječje autosjedalice na bazu

! Prije smještaja i pričvršćivanja djeteta provjerite je li napredna dječja autosjedalica sigurno i čvrsto ugrađena na sjedalo vozila.

! Pritisnite i držite gumb za okretanje na dječjoj autosjedalici da biste okrenuli bazu prema vratima radi jednostavnijeg stavljanja i vađenja djeteta.

1 - Gurnite naprednu dječju autosjedalicu prema dolje na bazu. Napredna dječja autosjedalica može se postaviti usmjerena bočno ili suprotno od smjera vožnje **(18)**. Kada je sigurno pričvršćena, indikatori na obje strane bit će zelene boje **(19)**.

2 - Pomaknite blokadu okretanja ulijevo kada koristite naprednu dječju autosjedalicu okrenutu u smjeru suprotnom od vožnje. **(20)-1**.

! Pritisnite i držite gumb za okretanje na dječjoj autosjedalici **(20)-2** da biste okrenuli naprednu dječju autosjedalicu u smjeru suprotnom od vožnje **(20)**. Indikator okretanja bit će zelene boje kada je autosjedalica sigurno postavljena i blokirana u svom položaju **(22)**.

3 - Pomaknite blokadu okretanja udesno kada koristite naprednu dječju autosjedalicu okrenutu u smjeru vožnje i suprotno od smjera vožnje. **(21)-1**.

! Pritisnite i držite gumb za okretanje na dječjoj autosjedalici **(21)-2** da biste okrenuli naprednu dječju autosjedalicu u smjeru vožnje **(21)**. Indikator okretanja bit će zelene boje kada je autosjedalica sigurno postavljena i blokirana u svom položaju **(22)**.

4 - Pritisnite gumb za podešavanje ISOFIX i gurnite bazu prema naslonu vozila u položaj u kojem se dječja autosjedalica još uvijek može okrenuti prema van. **(23)**

5 -Napredna dječja autosjedalica može se osloboditi iz bočnog položaja ili okrenuta suprotno od smjera vožnje. Za oslobađanje napredne dječje autosjedalice, stisnite gumb za oslobađanje **(24)-1**, a zatim je podignite. **(24)-2**

HR

Postavljanje košare za bebu na bazu

1 - Gurnite košaru za bebu dolje na bazu **(25)**, a kada je sigurno pričvršćena indikatori na obje strane bit će zelene boje. **(26)**

! Prije postavljanja košare za bebu provjerite je li mreža na dnu košare za bebu sigurno smještena na svoje mjesto. **(25)**

! Povlačenjem ručke prema gore provjerite je li košara za bebu sigurno pričvršćena i blokirana na bazi.

2 - Pritisnite ISOFIX gumb za podešavanje i gurnite bazu prema natrag dok ne dodirne naslon sjedala vozila.

3 - Za oslobađanje košare za bebu stisnite gumbi za oslobađanje na bazi **(27)-1**, a zatim je podignite. **(27)-2**

! Provjerite je li košara za bebu pravilno postavljena na bazu kako je prikazano na slici **(28)**.

NUNA International B.V. Nuna i svi pridruženi logotipi su zaštitni znaci.

HR

POMEMBNO!
TA KRATKA NAVODILA SO LE PREGLEDNA. ZA NAJVEČJO ZAŠČITO IN POPOLNE INFORMACIJE JE KLJUČNEGA POMENA, DA *SKRBNO PREBERETE IN UPOŠTEVATE PRIROČNIK Z NAVODILI ZA SISTEM ZA ZADRŽEVANJE OTROKA.*

Vsebina

Informacije o izdelku 113
Garancija
Stik
Zahteve pri uporabi za otroke 114
Opozorilo 115
Seznam delov 116
Priprava izdelka 117
Uporaba izdelka 117

SL

Informacije o izdelku

Številka modela: _____

Datum izdelave: _____

Garancija

Naše visokokakovostne izdelke smo namenoma oblikovali tako, da lahko rastejo skupaj z vašim otrokom in vašo družino. Ker zagotavljamo kakovost naših izdelkov, našo opremo od dneva nakupa krije garancija, ki je narejena po meri za vsak izdelek. Ko stopite v stik z nami, imejte pri roki potrdilo o nakupu, številko modela in datum izdelave.

Podatke o garanciji najdete na:
www.nunababy.com
Na začetni strani kliknite povezavo »Garancija«.

Stik

Za vprašanja o nadomestnih delih in servisu ali za dodatna vprašanja o garanciji stopite v stik z oddelkom za stike s strankami.

info@nunababy.com
www.nunababy.com

NUNA International B.V.
Van der Valk Boumanweg 178 C
2352JD Leiderdorp
Nizozemska

SL

Zahteve pri uporabi za otroke

Ta izdelek je primeren za uporabo s sistemom za zadrževanje otrok in za otroke, ki izpolnjujejo naslednje zahteve:

Starost otroka	Način namestitve	Namestitev	Zaklep vrtenja
< 15 M	Način usmerjenosti v nasprotni smeri vožnje	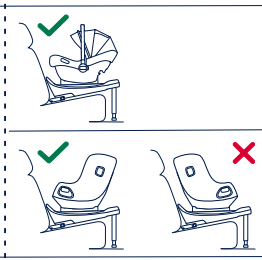	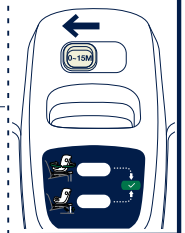
> 15 M	Način usmerjenosti v nasprotni smeri vožnje/v smeri vožnje	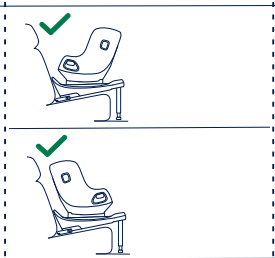	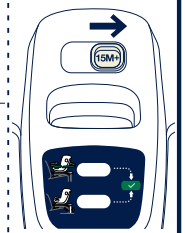
> 12 M	Način usmerjenosti na stran	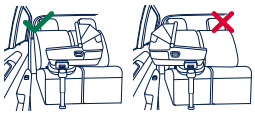	/

SL

⚠ OPOZORILO

Neupoštevanje teh opozoril in navodil lahko povzroči resne poškodbe ali smrt.

Za ustrezno zaščito otroka je pomembno, da izdelek BASE curv uporabljate in namestite v skladu z navodili v tem priročniku.

Izdelek BASE curv je združljiv z izdelki PIPA next/PIPA lite/ARRA flex/TODL next/TODL lite/CARI next.

Vsi modeli morda niso na voljo v vseh regijah.

Za več informacij glejte priročnik z navodili za sistem za zadrževanje otrok.

Ta kratka navodila so le pregledna. Za največjo zaščito in popolne informacije je ključnega pomena, da skrbno preberete in upoštevate priročnik z navodili naslednjih izdelkov:

Za namestitev PIPA next glejte priročnik z navodili za izdelek PIPA next.

Za namestitev PIPA lite glejte priročnik z navodili za izdelek PIPA lite.

Za namestitev ARRA flex glejte priročnik z navodili za izdelek ARRA flex.

Za namestitev TODL next/TODL lite glejte priročnik z navodili za izdelek TODL next/TODL lite.

Za namestitev CARI next glejte priročnik z navodili za izdelek CARI next.

Pri uporabi v kombinaciji z izdelkom CARI next **ne** zavrtite podnožja.

Pri vrtenju podnožja **bodite previdni**, da preprečite poškodbe rok.

SL

Seznam delov

Prepričajte se, da imate pred sestavljanjem izdelka na voljo vse dele. Če kateri od delov manjka, se obrnite na lokalnega prodajalca. Za sestavljanje izdelka ne potrebujete nobenega orodja.

1 Zaklep vrtenja
2 Gumb za nastavitev ISOFIX
3 Gumb za obračanje lupinice
4 Podporna noga
5 Gumb za nastavitev podporne noge
6 Vodila ISOFIX
7 Priključek ISOFIX
8 Predal za shranjevanje priročnika z navodili
9 Gumb za sprostitev lupinice
10 Gumb za sprostitev

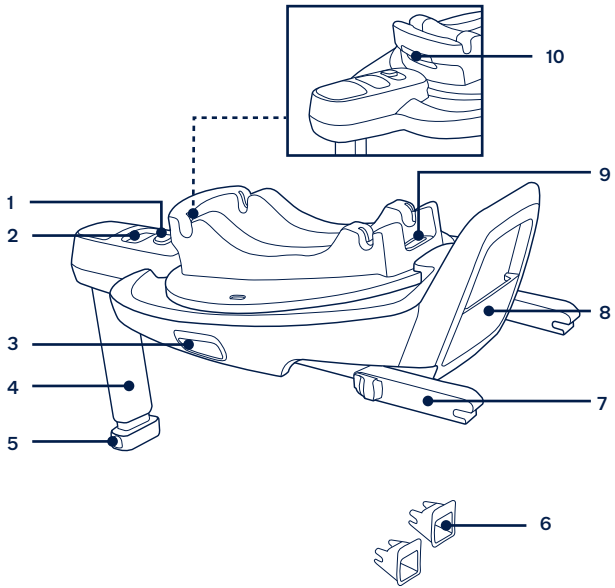

SL

Priprava izdelka

Opozorila glede namestitve

Ta izboljšan sistem za zadrževanje otrok je primeren samo za sedeže v vozilu, ki so opremljeni z držali ISOFIX. **(1)**

Izboljšanega sistema za zadrževanje otrok **NE** nameščajte na sedeže vozila, ki so obrnjeni vstran ali nazaj glede na smer vožnje. **(2)**

Uporaba izdelka

Namestitev podnožja

1 - Vodili ISOFIX pritrdite na držala ISOFIX vozila (glejte navodila za uporabo vozila). **(3)** Vodili ISOFIX lahko zaščitita površino sedeža vozila pred raztrganjem. Nanju lahko nastavite tudi priključka ISOFIX.

2 - Iztegnite podporno nogo. **(4)**

3 - Razširite priključka ISOFIX tako, da pritisnete gumb za nastavitev ISOFIX in izvlečete posamezen priključek. **(5)**

4 - Pritisnite gumb za nastavitev ISOFIX, če želite nastaviti priključke ISOFIX. Priključka ISOFIX poravnajte z vodiloma ISOFIX in nato oba priključka ISOFIX **»pripnite«** v držala ISOFIX. **(6)**

! Zagotovite, da sta oba priključka ISOFIX dobro pritrjena v držala ISOFIX. Slišati morate dva klika in indikatorja na obeh priključkih ISOFIX morata biti popolnoma zelena. **(6)-1**

! Povlecite priključka ISOFIX, da preverite, ali je podnožje varno pritrjeno.

5 - Ko je podnožje nameščeno na sedež vozila, iztegnite podporno nogo do tal **(7)**. Ko je podporna noga pravilno nameščena, je indikator podporne noge prikazan zeleno. Indikator je prikazan rdeče, če podporna noga ni pravilno nameščena. **(7)-2**

! Podporna noga ima mnogo položajev. Če indikator podporne noge sveti rdeče, pomeni, da je podporna noga v napačnem položaju.

! Podporna noga se mora popolnoma dotikati tal vozila.

! Pritisnite gumb za nastavitev podporne noge in jo potisnite navzgor, da jo skrajšate. **(7)-1**

SL

Popolnoma nameščeno podnožje je prikazano na sliki **(8)**

! Priključka ISOFIX morata biti pritrjena in fiksirana na držala ISOFIX. **(8)-1**

! Podporna noga mora biti pravilno nameščena in indikator mora svetiti zeleno. **(8)-2**

Odstranjevanje podnožja

1 - Če želite odstraniti podnožje, najprej pritisnite gumb za sekundarno zaklepanje **(9)-1**in nato gumb **(9)-2** na priključkih ISOFIX, šele nato odstranite podnožje s sedeža v vozilu. **(9)**

2 - Za transportiranje pritisnite gumb za nastavitev ISOFIX in priključka ISOFIX potisnite nazaj v položaj za shranjevanje. **(10)**

Pritrjevanje lupinice na podnožje

1 - Pritisnite gumb za vrtenje lupinice na kateri koli strani **(11)-1**, da zavrtite podnožje **(11)-2**.

! Pritisnite in pridržite gumb za vrtenje lupinice, da podnožje zavrtite proti vratom za lažje nameščanje in odstranjevanje.

2 - Lupinico potisnite navzdol na podnožje. Lupinico je mogoče namestiti v bočno usmerjeni položaj ali v položaj usmerjenosti v nasprotni smeri vožnje **(12)**. Ko je lupinica varno pritrjena, se indikatorja na obeh straneh obarvata zeleno **(13)**.

! Povlecite ročaj in se prepričajte, da je lupinica varno zaklenjena na podnožju.

3 - Pritisnite gumb za vrtenje **(14)-1**, da lupinico zavrtite v položaj usmerjenosti v nasprotni smeri vožnje **(14)-2**. Indikator vrtenja sveti zeleno, kadar je v zaklenjenem položaju **(15)**.

4 - Pritisnite gumb za nastavitev ISOFIX, da nastavite podnožje za boljši položaj. **(16)**

5 - Lupinico je mogoče sprostiti iz bočno usmerjenega položaja ali položaja usmerjenosti v nasprotni smeri vožnje. Če želite sprostiti lupinico, pritisnite gumb za sprostitev lupinice **(17)-1**, nato pa lupinico dvignite. **(17)-2**

! Preden podnožje pustite v bočno usmerjenem položaju, potem ko odstranite lupinico, se prepričajte, da ima vaše vozilo dovolj prostora. V nekaterih vozilih je prostor lahko omejen in kadar je podnožje v bočno umerjenem položaju, lahko pride do stika z vrati.

SL

Pritrjevanje izboljšanega sistema za zadrževanje otrok na podnožje

! Poskrbite, da je izboljšan sistem za zadrževanje otrok nameščen na sedežu v vozilu, predenj vanj namestite otroka.

! Pritisnite in pridržite gumb za vrtenje na sistemu za zadrževanje otrok, da podnožje zavrtite proti vratom za lažje nameščanje in odstranjevanje otroka.

1 - Izboljšan sistem za zadrževanje otrok potisnite na podnožje. Izboljšan sistem za zadrževanje otrok je mogoče namestiti v bočno usmerjeni položaj ali v položaj usmerjenosti v nasprotni smeri vožnje **(18)**. Ko je sistem varno pritrjen, se indikatorja na obeh straneh obarvata zeleno **(19)**.

2 - Zaklep vrtenja potisnite levo, samo kadar izboljšan sistem za zadrževanje otrok uporabljate v načinu usmerjenosti v nasprotni smeri vožnje. **(20)-1**.

! Pritisnite in pridržite gumb za vrtenje sistema za zadrževanje otrok **(20)-2**, da je izboljšan sistem za zadrževanje otrok usmerjen v nasprotni smeri vožnje **(20)**. Indikator vrtenja sveti zeleno, kadar je v zaklenjenem položaju **(22)**.

3 - Zaklep vrtenja potisnite desno, kadar izboljšan sistem za zadrževanje otrok uporabljate v načinu usmerjenosti v smeri vožnje in v nasprotni smeri vožnje. **(21)-1**.

! Pritisnite in pridržite gumb za vrtenje sistema za zadrževanje otrok **(21)-2**, da je izboljšan sistem za zadrževanje otrok usmerjen v smeri vožnje **(21)**. Indikator vrtenja sveti zeleno, kadar je v zaklenjenem položaju **(22)**.

4 - Pritisnite gumb za nastavitev ISOFIX in podnožje potisnite proti naslonjalu sedeža v vozilu, in sicer v položaj, v katerem je otroški sedež še vedno mogoče zavrteti navzven. **(23)**

5 - Izboljšan sistem za zadrževanje otrok je mogoče sprostiti iz bočno usmerjenega položaja ali položaja usmerjenosti v nasprotni smeri vožnje. Če želite sprostiti izboljšan sistem za zadrževanje otrok, pritisnite gumb za sprostitev **(24)-1**, nato pa izboljšan sistem za zadrževanje otrok dvignite. **(24)-2**

SL

Pritrjevanje košare za voziček na podnožje

1 - Košaro za voziček potisnite na podnožje **(25)** in ko je varno pritrjena, se indikatorja na obeh straneh obarvata zeleno. **(26)**

! Prede namestite košaro za voziček, preverite, ali je mrežica na dnu košare za voziček varno nameščena na mestu. **(25)**

! Povlecite ročaj in se prepričajte, da je košara za voziček varno zaklenjena na podnožju.

2 - Pritisnite gumb za nastavitev ISOFIX in podnožje potiskajte nazaj, dokler ne pride v stik z naslonjalom sedeža vozila.

3 - Če želite sprostiti košaro za voziček, pritisnite gumb za sprostitev na podnožju **(27)-1**, nato pa dvignite košaro za voziček. **(27)-2**

! Zagotovite, da je košara za voziček pravilno nameščena na podnožju, kot je prikazano na sliki **(28)**.

SL

NUNA International B.V. Nuna in vsi povezani logotipi so zaščiteni kot blagovna znamka.

ВАЖНАЯ ИНФОРМАЦИЯ! ЭТА КРАТКАЯ ИНСТРУКЦИЯ ПРЕДНАЗНАЧЕНА ТОЛЬКО ДЛЯ ОЗНАКОМЛЕНИЯ. ДЛЯ ОБЕСПЕЧЕНИЯ МАКСИМАЛЬНОЙ ЗАЩИТЫ И ПОЛУЧЕНИЯ ПОЛНОЙ ИНФОРМАЦИИ ОБЯЗАТЕЛЬНО *ПРОЧТИТЕ И НЕУКОСНИТЕЛЬНО СОБЛЮДАЙТЕ ТРЕБОВАНИЯ В РУКОВОДСТВЕ ПО ЭКСПЛУАТАЦИИ АВТОКРЕСЛА.*

Содержание

Информация об изделии 123
- Гарантия
- Контактные данные

Требования к росту, весу и возрасту ребенка 124
Предупреждения 125
Спецификация деталей 126
Установка изделия 127
Эксплуатация изделия 127

RU

Информация об изделии

Номер модели: _____

Дата изготовления: _____

Гарантия

Мы специально разрабатываем наши высококачественные изделия так, чтобы они росли вместе с вашим ребенком и вашей семьей. Мы гарантируем качество своих изделий, и поэтому на механизмы наших устройств предоставляется гарантия клиента, начиная с момента их покупки. Обращаясь к нам, предъявите кассовый чек и сообщите номер модели и дату изготовления.

Для просмотра сведений о гарантии посетите веб-сайт:
www.nunababy.com
Щелкните ссылку "Гарантия" на главной странице.

Контактные данные

Для приобретения запасных частей, услуг или дополнительных разъяснений по гарантии обращайтесь в отдел обслуживания клиентов.

info@nunababy.com
www.nunababy.com

NUNA International B.V.
Van der Valk Boumanweg 178 C
2352JD Leiderdorp
The Netherlands (Нидерланды)

Требования к росту, весу и возрасту ребенка

Данное изделие предназначено для использования с автокреслом и для детей, отвечающих следующим требованиям.

Возраст ребенка	Способ установки	Установка	Фиксатор передних колес
<15 мес.	Установка лицом против направления движения	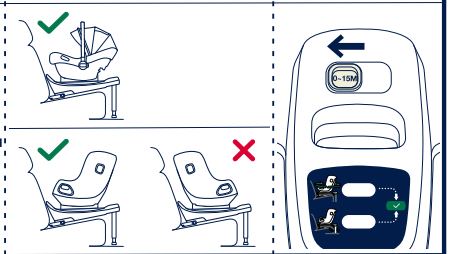	
>15 мес.	Положение лицом против хода движения/ по ходу движения	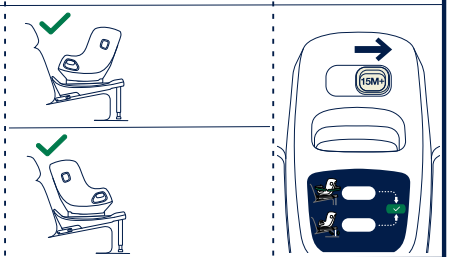	
<12 мес.	Установка лицом в сторону		/

⚠ ВНИМАНИЕ

Несоблюдение этих предупреждений и инструкций может привести к причинению серьезного вреда здоровью ребенка или летальному исходу.

Для надлежащей защиты ребенка важно производить эксплуатацию и установку основания BASE curv в соответствии с инструкциями, приведенными в настоящем руководстве.

BASE curv можно использовать с моделями PIPA next / PIPA lite / ARRA flex / TODL next / TODL lite/ CARI next.

Наличие моделей зависит от региона.

Дополнительную информацию см. в руководстве по эксплуатации автокресла.

Данная краткая инструкция представлена в обзорных целях. Для обеспечения максимальной защиты и получения полной информации обязательно прочтите и неукоснительно соблюдайте требования, приведенные в следующем руководстве.

Для установки PIPA next см. Руководство по эксплуатации PIPA next.

Для установки PIPA lite см. Руководство по эксплуатации PIPA lite.

Для установки ARRA flex см. Руководство по эксплуатации ARRA flex.

Для установки TODL next / TODL lite см. руководство по эксплуатации TODL next / TODL lite.

Для установки CARI next см. Руководство по эксплуатации CARI next.

Запрещается поворачивать основание при использовании с CARI next.

Соблюдайте осторожность при повороте основания. Можно травмировать руки.

RU

Спецификация деталей

Перед сборкой данного изделия проверьте наличие всех деталей. В случае отсутствия любых деталей обратитесь в магазин, где было приобретено данное изделие. Для сборки не требуются инструменты.

1 Фиксатор переднего колеса
2 Кнопка регулировки ISOFIX
3 Кнопка поворота переносной люльки
4 Опорная ножка
5 Кнопка регулировки опорной ножки
6 Направляющие ISOFIX
7 Крепление ISOFIX
8 Отсек для хранения инструкции по эксплуатации
9 Кнопка фиксатора модуля детского сиденья
10 Кнопка фиксатора

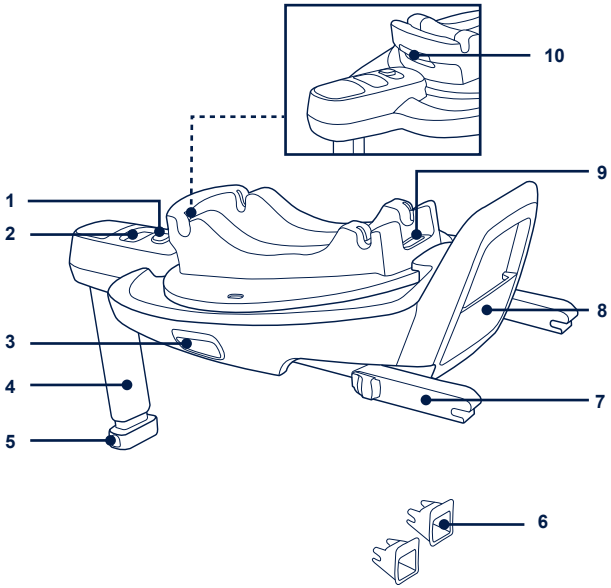

RU

Установка изделия

Вопросы установки

Данное улучшенное детское автокресло предназначено только для автомобильных сидений, оснащенных анкерными креплениями ISOFIX. **(1)**

ЗАПРЕЩАЕТСЯ устанавливать улучшенное детское автокресло на автомобильных сиденьях, установленных лицом против хода движения или в сторону от хода движения автомобиля. **(2)**

Эксплуатация изделия

Установка основания

1 - Прикрепите направляющие ISOFIX к анкерным креплениям ISOFIX автомобиля (см. руководство по эксплуатации автомобиля). **(3)** Направляющие ISOFIX защищают поверхность автомобильного сиденья от повреждений. Также они служат в качестве направляющих для фиксаторов ISOFIX.

2 - Откиньте опорную ножку. **(4)**

3 - Выдвиньте фиксаторы ISOFIX, нажав кнопку фиксатора ISOFIX и потянув за фиксатор. **(5)**

4 - Нажмите на кнопку регулятора ISOFIX, чтобы отрегулировать крепления ISOFIX. Совместите крепления ISOFIX с направляющими ISOFIX и вставьте оба фиксатора ISOFIX в анкерные крепления ISOFIX до **«щечка»**. **(6)**

! Убедитесь в том, что оба фиксатора ISOFIX надежно закреплены в анкерных креплениях ISOFIX. Должно прозвучать два щелчка, и цвет индикаторов обоих креплений ISOFIX должен быть зеленым. **(6)-1**

! Проверьте надежность установки основания, потянув за оба фиксатора ISOFIX.

5 - Поставив основание на автомобильное сиденье, выдвиньте опорную ножку до пола **(7)**. Если индикатор опорной ножки зеленый, установка выполнена правильно. Красный индикатор означает, что опорная ножка установлена неправильно. **(7)-2**

! В опорной ножке имеется несколько положений. Если индикатор опорной ножки красный, это значит, что опорная ножка находится в неправильном положении.

! Убедитесь, что опорная ножка полностью упирается в пол автомобиля.

! Сожмите кнопку регулировки опорной ножки и укоротите ножку, подняв ее. **(7)-1**

Полностью собранное основание показано на рисунке **(8)**.

! Фиксаторы ISOFIX необходимо закрепить в анкерных креплениях ISOFIX. **(8)-1**

! Правильно установите опорную ножку, чтобы индикатор стал зеленого цвета. **(8)-2**

Порядок снятия основания

1 - Чтобы снять основание, сначала нажмите вторую кнопку фиксатора **(9)-1**, а затем кнопку креплений ISOFIX **(9)-2** и снимите основание с автомобильного сиденья. **(9)**

2 - Для транспортировки нажмите на кнопку регулятора ISOFIX и сдвиньте крепления ISOFIX обратно в положение хранения. **(10)**

Крепление модуля детского сиденья к основанию

1 - Нажмите на кнопку поворота модуля детского сиденья с любой стороны **(11)-1** и поверните основание **(11)-2**.

! Нажмите и удерживайте кнопку поворота модуля детского сиденья, чтобы повернуть основание к двери для удобства посадки и высадки ребенка.

2 - Установите модуль детского сиденья на основание. Модуль детского сиденья можно установить в положение в сторону или против хода движения **(12)**. В случае надежного крепления модуля детского сиденья индикаторы с обеих сторон становятся зелеными **(13)**.

! Потяните модуль детского сиденья за ручку, чтобы проверить надежность его фиксации на основании.

3 - Нажмите на кнопку поворота **(14)-1**, чтобы повернуть модуль детского сиденья в положение лицом против хода движения **(14)-2**. После фиксации в нужном положении индикатор поворота станет зеленым **(15)**.

4 - Нажмите на кнопку регулятора ISOFIX, чтобы отрегулировать

RU

положение основания. **(16)**

5 - Модуль детского сиденья можно отсоединить от основания из положения в сторону и из положения против хода движения. Чтобы отсоединить модуль детского сиденья от основания, нажмите на кнопку его фиксации **(17)-1** и поднимите модуль вверх. **(17)-2**

! Убедитесь, что в автомобиле достаточно места прежде, чем оставлять основание в положении в сторону после извлечения детского автокресла. В некоторых автомобилях салон не достаточно велик, и при установке в положении лицом в сторону основание может упираться в дверь.

Крепление улучшенного детского автокресла к основанию

! Прежде, чем фиксировать ребенка в улучшенном детском автокресле, убедитесь, что оно установлено на автомобильное сиденье.

! Нажмите и удерживайте кнопку поворота детского автокресла, чтобы повернуть основание к двери для удобства посадки и высадки ребенка.

1 - Установите улучшенное детское автокресло на основание. Улучшенное детское автокресло можно установить в положение в сторону или против хода движения **(18)**. В случае надежного крепления индикаторы с обеих сторон становятся зелеными **(19)**.

2 - Сдвиньте фиксатор колес влево, чтобы использовать улучшенное детское автокресло только в положении лицом против хода движения. **(20)-1**.

! Нажмите и удерживайте кнопку поворота детского автокресла **(20)-2**, чтобы повернуть улучшенное детское автокресло в положение лицом против хода движения **(20)**. После фиксации в нужном положении индикатор поворота станет зеленым **(22)**.

3 - Сдвиньте фиксатор колес вправо, чтобы использовать улучшенное детское автокресло в положении лицом по ходу движения и против хода движения. **(21)-1**.

! Нажмите и удерживайте кнопку поворота детского автокресла **(21)-2**, чтобы повернуть улучшенное детское автокресло в положение лицом по ходу движения **(21)**. После фиксации в нужном положении индикатор поворота станет зеленым **(22)**.

4 - Нажмите на кнопку регулятора ISOFIX и прижмите основание к

спинке автомобильного сиденья так, чтобы детское сиденье можно было повернуть наружу. **(23)**

5 - Улучшенное детское автокресло можно отсоединить от основания из положения в сторону и из положения против хода движения. Чтобы отсоединить улучшенное детское автокресло, нажмите на кнопку фиксации **(24)-1** и снимите улучшенное детское кресло с основания. **(24)-2**

Крепление переносной люльки к основанию

1 - Установите переносную люльку на основание **(25)**. В случае успешной фиксации индикаторы с обеих сторон станут зелеными. **(26)**

! Перед установкой переносной люльки проверяйте правильность крепления сетки в нижней ее части. **(25)**

! Потяните переносную люльку за ручку, чтобы проверить надежность ее фиксации на основании.

2 - Нажмите на кнопку регулятора ISOFIX и прижмите основание к спинке кресла автомобиля.

3 - Чтобы отсоединить переносную люльку, нажмите на кнопку фиксации на основании **(27)-1** и поднимите люльку вверх. **(27)-2**

! Проверьте правильность установки переносной люльки на основании. См. рис. **(28)**.

NUNA International B.V. Nuna и все сопутствующие логотипы являются товарными знаками.

VIKTIG!
DENNE KORTE INSTRUKSJONEN ER KUN FOR OVERSIKT. FOR MAKSIMAL BESKYTTELSE OG FULLSTENDIG INFORMASJON ER DET VESENTLIG *AT MAN LESER OG FØLGER BRUKSANVISNINGEN TIL BARNESETET NØYE.*

Innhold

Produktinformasjon 133
Garanti
Kontakt
Krav for bruk med barn 134
Advarsel 135
Deleliste 136
Produktoppsett 137
Bruke produktet 137

Produktinformasjon

Modellnummer: _____

Produksjonsdato: _____

Garanti

Vi har med hensikt designet våre høykvalitetsprodukter slik at de kan vokse med både barnet ditt og familien din. Da vi stoler på produktet vårt, er det dekket av en tilpasset garanti avhengig av produktet, som gjelder fra og med kjøpsdato. Vi ber om at du har klart kjøpsbevis, modellnummer og produksjonsdato når du kontakter oss.

Du finner garantiinformasjon på:

www.nunababy.com

Klikk koblingen «Garanti» på hjemmesiden.

Kontakt

For reservedeler, service eller andre spørsmål om garantier kan du kontakte vår kundeserviceavdeling.

info@nunababy.com

www.nunababy.com

NUNA International B.V.

Van der Valk Boumanweg 178 C

2352JD Leiderdorp

Nederland

Krav for bruk med barn

Dette produktet er egnet for bruk med barnesete og barn som oppfyller følgende krav:

Barnets alder	Installasjons-modus	Installasjon	Svinglås
<15 M	Bakovervendt bruk	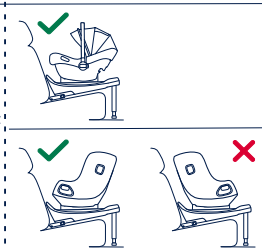	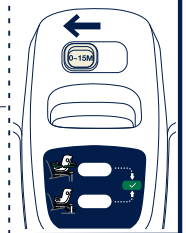
>15 M	Bak-/ forovervendt bruk	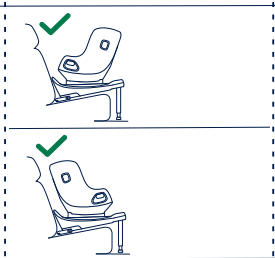	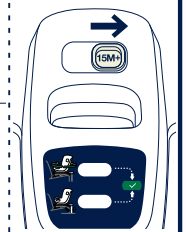
<12 M	Sidevendt bruk	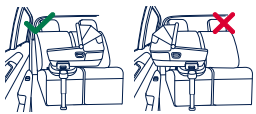	/

⚠ ADVARSEL

Dersom disse advarslene og instruksjonene ikke følges, kan det føre til alvorlig personskade eller dødsfall.

For at barnet får riktig beskyttelse er det viktig å bruke og installere BASE curv i henhold til instruksjonene som står i denne bruksanvisningen.

BASE curv er kompatibel med PIPA next / PIPA lite / ARRA flex / TODL next / TODL lite / CARI next.

Modellene som er tilgjengelige kan være forskjellige avhengig av regionen.

Se instruksjonsboken til barnesetet for mer informasjon.

Denne korte instruksjonen er kun for oversikt. For maksimal beskyttelse og fullstendig informasjon er det vesentlig å lese og følge bruksanvisningen som følger nøye:

Se bruksanvisningen til PIPA next for installasjon av PIPA next.

Se bruksanvisningen til PIPA lite for installasjon av PIPA lite.

Se bruksanvisningen til ARRA flex for installasjon av ARRA flex.

Se bruksanvisningen til TODL next / TODL lite for installasjon av TODL next / TODL lite.

Se bruksanvisningen til CARI next for installasjon av CARI next.

Ikke roter basen når du bruker den med CARI next.

Vær forsiktig når du roterer basen for å unngå å skade hendene.

Deleliste

Påse at du har alle delene før montering. Hvis noen del mangler, kontakter du din lokale forhandler. Det kreves ingen verktøy for montering.

1 Svinglås
2 ISOFIX-justeringsknapp
3 Dreieknapp for spedbarnsbærer
4 Lastben
5 Justeringsknapp for lastben
6 ISOFIX-førere
7 ISOFIX-kontakt
8 Oppbevaring for bruksanvisning
9 Utløserknapp for spedbarnsbærer
10 Utløserknapp

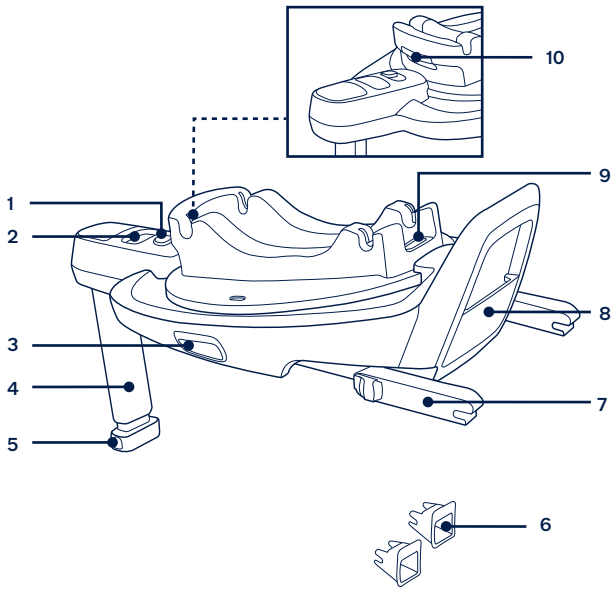

Produktoppsett

Merknader for installasjon

Dette forbedrede barnesetet er kun egnet for bilseter med ISOFIX-ankerstenger. **(1)**

IKKE installer det forbedrede barnesetet på bilseter som er vendt sidelengs eller bakover med hensyn til retningen kjøretøyet beveger seg. **(2)**

Bruke produktet

Baseinstallasjon

1 - Fest ISOFIX-førerne til ISOFIX-ankerstengene i bilen (se bruksanvisningen til bilen). **(3)** ISOFIX-førerne kan beskytte overflaten av bilsetet fra riving. De kan også føre ISOFIX-kontaktene.

2 - Brett ut lastebenet. **(4)**

3 - Forleng ISOFIX-kontaktene ved å trykke ISOFIX-justeringsknappen mens du trekker på kontakten. **(5)**

4 - Trykk ISOFIX-justeringsknappen for å justere ISOFIX-kontaktene. Monter ISOFIX-kontaktene med ISOFIX-førerne, og **«klikk»** deretter begge ISOFIX-kontaktene i ISOFIX-ankerstengene. **(6)**

! Sørg for at begge ISOFIX-kontaktene er sikkert festet til ISOFIX-ankerstengene. Du skal høre to klikk, og indikatorene på begge ISOFIX-kontaktene skal være helt grønne. **(6)-1**

! Kontroller at basen er sikkert montert ved å trekke på begge ISOFIX-kontaktene.

5 - Når du har satt basen på bilsetet, må du strekke ut lastbenet til gulvet **(7)**. Når lastbenet er riktig installert, viser lastbenindikatoren grønt. Det vises rødt når det er installert feil. **(7)-2**

! Lastbenet har flere stillinger. Når lastbenindikatoren er rød, betyr dette at lastbenet er i feil posisjon.

! Sørg for at lastbenet er i full kontakt med kjøretøyets gulvplate.

! Klem justeringsknappen for lastbenet, og forkort lastbenet oppover. **(7)-1**

Den ferdigmonterte basen er vist som **(8)**.

! ISOFIX-kontaktene må festes og låses på ISOFIX-ankerstengene. **(8)-1**

! Lastbenet må monteres riktig med grønn indikator. **(8)-2**

Avinstallere basen

1 - Når du skal fjerne basen fra bilsetet, trykker du først den sekundære låseknappen **(9)-1** og deretter knappen **(9)-2** på ISOFIX-kontaktene. **(9)**

2 - For transport trykker du ISOFIX-justeringsknappen og flytter ISOFIX-kontaktene tilbake til lagringsposisjon. **(10)**

Feste spedbarnsbæreren på basen

1 - Trykk dreieknappen for spedbarnsbæreren på hver side **(11)-1** for å dreie basen **(11)-2**.

! Hold inne dreieknappen for spedbarnsbæreren for å dreie basen mot dørsiden for å gjøre det enklere å ta inn og ut.

2 - Skyv spedbarnsbæreren ned på basen. Spedbarnsbæreren kan installeres i enten sidevendt eller bakovervendt posisjon **(12)**. Når spedbarnsbæreren er godt festet, vil indikatorene på begge sider vise grønt **(13)**.

! Sørg for at spedbarnsbæreren er sikkert låst til basen ved å trekke opp håndtaket.

3 - Trykk dreieknappen **(14)-1** for å dreie spedbarnsbæreren til bakovervendt posisjon **(14)-2**. Rotasjonsindikatoren blir grønn når den er låst i posisjon **(15)**.

4 - Trykk ISOFIX-justeringsknappen for å justere basen for en bedre posisjon. **(16)**

5 - Spedbarnsbæreren kan frigjøres fra enten sidevendt eller bakovervendt posisjon. Frigjør spedbarnsbæreren ved å klemme på utløserknappen dens **(17)-1**, og løft deretter spedbarnsbæreren opp. **(17)-2**

! Sørg for at kjøretøyet har nok plass før du legger igjen basen i sidestilling etter at du har fjernet barnesetet. I noen kjøretøy kan det være begrenset plass, og kjøretøydøren kan komme i kontakt med basen når den er plassert sidelengs.

Feste det forbedrede barnesetet til basen

! Sørg for at det forbedrede barnesetet er montert på bilsetet før du fester barnet i det.

! Hold inne dreieknappen på barnesetet for å dreie basen mot dørsiden for å gjøre det enklere å ta inn og ut.

1 - Skyv det forsterkede barnesetet ned på basen. Det forbedrede barnesetet kan monteres i enten sidevendt eller bakovervendt posisjon **(18)**. Når det er godt festet, vil indikatorene på begge sider vise grønt **(19)**.

2 - Skyv svinglåseknappen til venstre kun når det forsterkede barnesetet brukes forovervendt. **(20)-1**.

! Hold inne dreieknappen til barnesetet **(20)-2** for å dreie det til bakovervendt posisjon **(20)**. Rotasjonsindikatoren blir grønn når den er låst i posisjon **(22)**.

3 - Skyv svinglåsen til høyre når du bruker det forbedrede barnesetet forovervendt eller bakovervendt. **(21)-1**.

! Hold inne dreieknappen til barnesetet **(21)-2** for å dreie det til forovervendt posisjon **(21)**. Rotasjonsindikatoren blir grønn når den er låst i posisjon **(22)**.

4 - Trykk ISOFIX-justeringsknappen og skyv basen mot kjøretøyets ryggstøtte til en posisjon der barnesetet fortsatt kan dreies utover. **(23)**

5 - Det forbedrede barnesetet kan frigjøres fra enten sidevendt eller bakovervendt stilling. For å frigjøre det forbedrede barnesetet klemmer du på utløserknappen **(24)-1**, så løfter du det opp. **(24)-2**

Feste bæresengen på basen

1 - Skyv bæresengen ned på basen **(25)**. Når den er godt festet, vil indikatorene på begge sider bli grønne. **(26)**

! Kontroller at masken i bunnen av bæresengen er ordentlig på plass før du monterer bæresengen. **(25)**

! Sørg for at bæresengen er sikkert låst til basen ved å trekke opp håndtaket.

2 - Trykk ISOFIX-justeringen, og skyv basen tilbake til den kommer i kontakt med bilsetet.

3 - For å frigjøre barnesengen klemmer du utløserknappen på basen **(27)-1** og løfter opp bæresengen. **(27)-2**

! Sørg for at barnesengen er riktig installert på basen som vist på **(28)**.

NUNA International B.V. Nuna og alle tilknyttede logoer er varemerker.

VIKTIGT!
DEN HÄR KORTA INSTRUKTIONEN ÄR ENDAST EN ÖVERSIKT. FÖR ATT FÅ MAXIMALT SKYDD OCH FULLSTÄNDIG INFORMATION ÄR DET VIKTIGT ATT
LÄSA OCH FÖLJA BRUKSANVISNINGEN TILL BILBARNSTOLEN.

Innehåll

Produktinformation 143
Garanti
Kontakt
Barnanvändningskrav 144
Varning 145
Lista över delar 146
Produktinställning 147
Produktanvändning 147

Produktinformation

Modellnummer: _____

Tillverkningsdatum:_____

Garanti

Vi har avsiktligt designat våra högkvalitativa produkter så att de kan växa med både barnet och familjen. Eftersom vi står för våra produkter täcks vår utrustning av en kundgaranti per produkt med början från inköpsdatumet. Ha inköpsbevis, modellnummer och tillverkningsdatum tillgängligt när du kontaktar oss.

För garantiinformation besök:
www.nunababy.com
Klicka på länken “Garanti” på startsidan.

Kontakt

För reservdelar, service eller ytterligare garantifrågor, kontakta vår kundtjänstavdelning.

info@nunababy.com
www.nunababy.com

NUNA International B.V.
Van der Valk Boumanweg 178 C
2352JD Leiderdorp
Nederländerna

Barnanvändningskrav

Den här produkten är lämpligt att använda med bilbarnstolen och barn som uppfyller följande krav:

Barnets ålder	Installations-läge	Montering	Riktningslås
<15M	Bakåtvänt läge	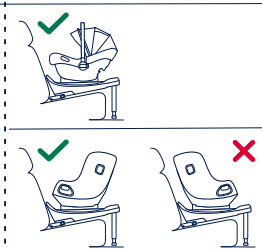	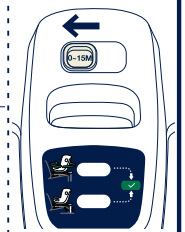
>15M	Bakåt-/ framåtvänt läge	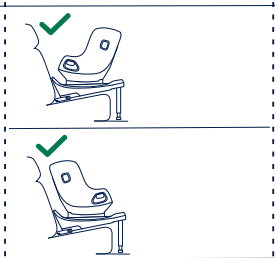	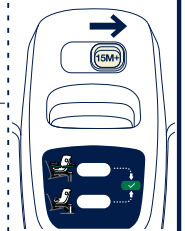
<12M	Sidledsläge	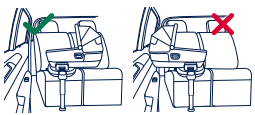	/

⚠ VARNING

Underlåtenhet att följa dessa varningar och instruktioner kan resultera i allvarlig skada eller dödsfall.

För att ditt barn ska ha fullgott skydd är det viktigt att BASE curv används och installeras i enlighet med de instruktioner som finns i den här manualen.

BASE curv är kompatibel med PIPA next/PIPA lite/ARRA flex/TODL next/TODL lite/CARI next.

De tillgängliga modellerna kan variera beroende på region.

Se bruksanvisningen till bilbarnstolen för att få mer information.

Den här korta instruktionen är endast en översikt. För att få maximalt skydd och fullständig information är det viktigt att läsa och följa bruksanvisningen för följande:

Se bruksanvisningen till PIPA next om hur PIPA next ska installeras.

Se bruksanvisningen till PIPA lite om hur PIPA lite ska installeras.

Se bruksanvisningen till ARRA flex om hur ARRA flex ska installeras.

Se bruksanvisningen till TODL next / TODL lite om hur TODL next / TODL lite ska installeras.

Se bruksanvisningen till CARI next om hur CARI next ska installeras.

Rotera **inte** basen när vid användning av CARI next.

Var försiktig när du roterar basen, för att undvika handskador.

Lista över delar

Kontrollera att alla delar är tillgängliga före montering. Om någon del saknas, kontakta återförsäljaren. Inga verktyg behövs för montering.

1 Riktningslås
2 ISOFIX-justeringsknapp
3 Roteringsknapp för bilbarnstol för spädbarn
4 Stödben
5 Justeringsknapp för stödben
6 ISOFIX-styrskenor
7 ISOFIX-anslutning
8 Förvaringsfack för bruksanvisningen
9 Frikopplingsknapp för bilbarnstol för spädbarn
10 Frikopplingsknapp

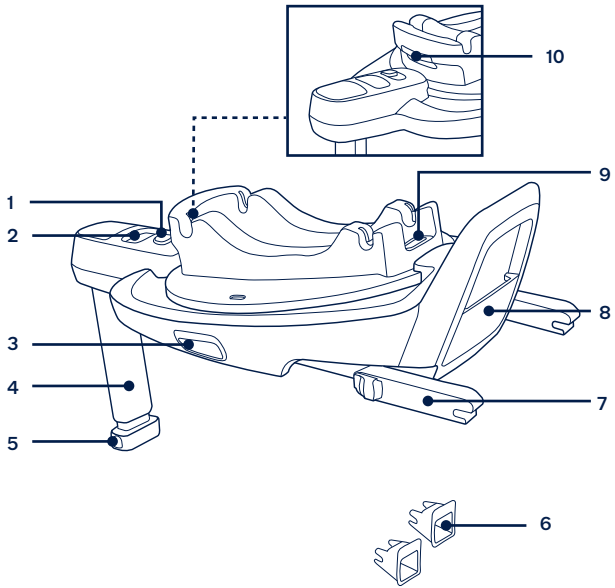

Produktinställning

Installationsbekymmer

Det här förstärkta bilbarnstolen för barn är endast lämpligt för bilsäten utrustade med ISOFIX-förankringspunkter. **(1)**

Installera **INTE** denna förstärkta bilbarnstol i fordonssäten riktad åt sidan eller bakåt avseende fordonets körriktning. **(2)**

Produktanvändning

Basinstallation

1 - Fäst ISOFIX-styrskenorna på fordonets ISOFIX-förankringsskenor (se fordonets ägarhandbok). **(3)** ISOFIX-styrskenorna kan skydda bilsätets yta från att slitas ut. De kan också styra ISOFIX-anslutningarna.

2 - Vik upp stödbenet. **(4)**

3 - Förläng ISOFIX-anslutningen genom att trycka på ISOFIX-justeringsknappen och samtidigt dra i anslutningen. **(5)**

4 - Tryck på ISOFIX justeringsknappen för att justera ISOFIX-anslutningarna. Rikta in ISOFIX-anslutningarna mot ISOFIX-skenorna och **"klicka"** sedan i båda ISOFIX-anslutningarna i ISOFIX-förankringsskenorna. **(6)**

! Se till att båda ISOFIX-anslutningarna sitter fast i sina ISOFIX-förankringsskenor. Det ska uppstå två hörbara klick och indikatorernas färger på båda ISOFIX-kontakterna ska vara helt gröna. **(6)-1**

! Kontrollera så att du är säker på att basen sitter fast installerad genom att dra i båda ISOFIX-anslutningarna.

5 - Efter att basen placerats på fordonssätet, förläng stödbenet till golvet **(7)**. När stödbenet är installerat korrekt blir indikatorn för stödben grön. Vid felaktig montering blir den röd. **(7)-2**

! Stödbenet har flera lägen. När stödbenets indikator visar rött, innebär detta att stödbenet är i fel läge.

! Kontrollera att stödbenet är helt i kontakt med fordonets golv.

! Kläm på stödbenet justeringsknapp och förkorta stödbenet uppåt. **(7)-1**

Den komplett monterade basen visas som på bilden **(8)**.

! ISOFIX-anslutningarna måste fästas och låsas på ISOFIX-förankringsskenorna. **(8)-1**

! Stödbenet måste vara installerat korrekt med grön indikator. **(8)-2**

Ta bort basen

1 - Ta bort basen genom att först trycka på den andra låsknappen **(9)-1** och därefter på knappen **(9)-2** på ISOFIX-anslutningarna innan basen tas bort från fordonssätet. **(9)**

2 - Vid transport ska ISOFIX-justeringsknappen tryckas in och ISOFIX-anslutningarna ska flyttas tillbaka in i förvaringsläge. **(10)**

Sätta fast bilbarnstolen för spädbarn på basen

1 - Tryck på roteringsknappen för babyliften, på valfri sida **(11)-1** för att rotera basen **(11)-2**.

! Tryck och håll kvar på babyliftens rotationsknapp för att rotera basen mot dörrsidan, så insättning och utlyftning blir enklare.

2 - Tryck ned babyliften på basen. Babyliften kan installeras antingen i sidledsläge eller bakåtvänt läge. **(12)**. När babyliften sitter fast ordentligt blir indikatorerna på båda sidorna gröna **(13)**.

! Säkerställ att babyliften är låst på basen genom att dra handtaget uppåt.

3 - Tryck på rotationsknappen **(14)-1** för att rotera babyliften till bakåtvänt läge **(14)-2**. Roteringsindikatorn blir grön när den är låst på plats **(15)**.

4 - Tryck på ISOFIX-justeringsknappen så att basen justeras till en bättre position. **(16)**

5 - Babyliften kan tas loss från antingen sidledsläget eller bakåtvända läget. För att ta loss babyliften så klämmer du på babyliftens frikopplingsknapp **(17)-1** och lyfter sedan upp babyliften. **(17)-2**

! Säkerställ att ditt fordon har tillräckligt med utrymme innan basen placeras i sidled efter att bilbarnstolen tagits bort. I vissa fordon kan utrymmet vara begränsat och fordonsdörren kan komma i kontakt med basen när den är placerad i sidled.

Sätta fast bilbarnstolen på basen

! Kontrollera att den förstärkta bilbarnstolen är installerad på fordonssätet innan du sätter fast barnet i den.

! Tryck och håll kvar på rotationsknappen på bilbarnstolen för att rotera basen mot dörrsidan, så att det blir enklare att sätta in och lyfta ut barnet.

1 - Tryck ned den förstärkta bilbarnstolen på basen . Den förstärkta bilbarnstolen kan installeras antingen i sidledsläge eller bakåtvänt läge. **(18).** När fastsättningen är ordentlig blir indikatorerna på båda sidorna gröna **(19).**

2 - Riktningslåset behöver skjutas till vänster när den förstärkta bilbarnstolen endast används i bakåtvänt läge. **(20)-1.**

! Tryck och håll kvar på bilbarnstolens rotationsknapp **(20)-2** för att rotera den förstärkta bilbarnstolen till ett bakåtvänt läge **(20).** Roteringsindikatorn blir grön när den är låst på plats **(22).**

3 - Riktningslåset behöver skjutas till höger när den förstärkta bilbarnstolen används i framåtvänt och bakåtvänt läge. **(21)-1.**

! Tryck och håll kvar på bilbarnstolens rotationsknapp **(21)-2** för att rotera den förstärkta bilbarnstolen till ett framåtvänt läge **(21).** Roteringsindikatorn blir grön när den är låst på plats **(22).**

4 - Tryck på ISOFIX-justeringsknappen och skjut basen mot fordonets ryggstöd, till ett läge där barnsitsen fortfarande kan roteras utåt. **(23)**

5 - Den förstärkta bilbarnstolen kan tas loss från antingen sidledsläget eller bakåtvända läget. För att ta loss den förstärkta bilbarnstolen klämmer du på frisläppningsknappen **(24)-1** och lyfter sedan upp den förstärkta bilbarnstolen. **(24)-2**

Sätta fast babyliften på basen

1 - Tryck ned babyliften på basen **(25),** när den sitter ordentligt på plats blir indikatorerna på båda sidorna gröna. **(26)**

! Kontrollera att nätet längst ned i babyliften är ordentligt placerat innan babyliften installeras. **(25)**

! Säkerställ att babyliften är låst på basen genom att dra handtaget uppåt.

2 - Tryck på ISOFIX-justeringen och tryck basen bakåt tills den kommer i kontakt med baksidan på fordonssätet.

3 - Ta loss babyliften genom att trycka på frisläppningsknappen på basen **(27)-1** och sedan lyfta upp babyliften. **(27)-2**

! Säkerställ att babyliften är korrekt installerad på basen som det visas i **(28).**

NUNA International B.V. Nuna och alla associerade logotyper är varumärken.

TÄRKEÄÄ!
TÄMÄ LYHYT OHJE ON VAIN YLEISKATSAUS. PARHAAN MAHDOLLISEN SUOJAN JA TÄYSIMITTAISTEN TIETOJEN SAAMISEKSI ON TÄRKEÄÄ *LUKEA JA NOUDATTAA HUOLELLISESTI LASTEN TURVALAITTEEN KÄYTTÖOHJETTA.*

FI

Sisältö

Tuotetiedot 153
Takuu
Yhteystiedot
Lapsen käyttövaatimukset 154
Varoitus 155
Osaluettelo 156
Tuotteen asetus 157
Tuotteen käyttö 157

FI

Tuotetiedot

Mallinumero: _____

Valmistuspäivämäärä: _____

Takuu

Olemme tarkoituksellisesti suunnitelleet korkealaatuiset tuotteemme niin, että ne voivat kasvaa sekä lapsesi että perheesi kanssa. Koska luotamme tuotteeseemme, laitteellamme on tuotekohtainen mukautettu takuu, joka alkaa tuotteen ostopäivästä. Pidä ostotosite, mallinumero ja valmistuspäivämäärää käsillä, kun otat meihin yhteyttä.

Katso takuutiedot osoitteesta:
www.nunababy.com
Napsauta aloitussivulla “Takuu”-linkkiä.

Yhteystiedot

Ota yhteyttä vaihto-osiin, huoltoon ja lisätakuuseen liittyvissä kysymyksissä asiakaspalveluosastoomme.

info@nunababy.com
www.nunababy.com

NUNA International B.V.
Van der Valk Boumanweg 178 C
2352JD Leiderdorp
The Netherlands

Lapsen käyttövaatimukset

Tämä tuote soveltuu käytettäväksi lasten turvalaitteiden ja lasten kanssa, jotka täyttävät seuraavat vaatimukset:

Lapsen ikä	Asennustila	Asennus	Kääntyvä lukitus
<15 k.	Taka-asentoon suuntautuva tila	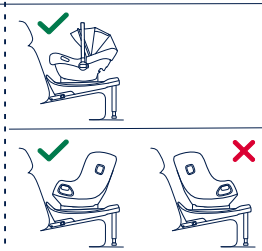	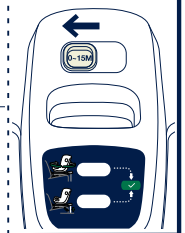
>15 k.	Taka-/ eteenpäin suuntautuva tila	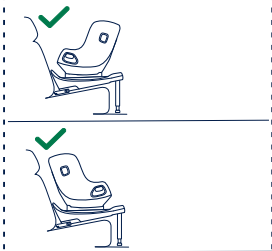	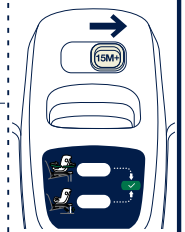
<12 k.	Sivuttainen kasvotustila	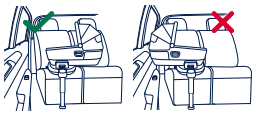	/

FI

FI

⚠ VAROITUS

Näiden varoitusten ja ohjeiden huomiotta jättäminen voi johtaa vakavaan vammaan tai kuolemaan.

Lapsen asianmukaisen suojelun vuoksi on tärkeää käyttää ja asentaa BASE curv tässä käyttöohjeessa annettujen ohjeiden mukaisesti.

BASE curv on yhteensopiva PIPA next / PIPA lite / ARRA flex / TODL next / TODL lite / CARI next kanssa.

Saatavilla olevat mallit voivat vaihdella alueesta riippuen.

Katso lisätietoja lasten turvalaitteen käyttöohjeesta.

Tämä lyhyt ohje on vain yleiskatsaus. Parhaan mahdollisen suojan ja täydellisten tietojen saamiseksi on tärkeää lukea ja noudattaa huolellisesti seuraavia käyttöohjeita:

Katso PIPA next -käyttöoppaasta PIPA next -tuotteen asennusohje.

Katso PIPA lite /asennusohjeet PIPA lite -asennusohjeista.

Katso ARRA flex -asennusohjeet ARRA flex -asennusohjeista.

Katso TODL next / TODL lite asennusohjeet TODL next / TODL lite asennusta varten.

Katso CARI next -käyttöoppaasta CARI next -tuotteen asennusohje.

Älä käännä alustaa, kun käytät CARI next -laitteita.

Ole varovainen , kun käännät jalustaa, jotta vältät käsivammat.

Osaluettelo

Varmista ennen kokoamista, että kaikki osat ovat käytettävissä. Jos jokin osa puuttuu, ota yhteyttä paikalliseen jälleenmyyjään. Kokoamiseen ei tarvita työkaluja.

1 Kääntölukko
2 ISOFIX-säätöpainike
3 Kantoistuimen kiertopainike
4 Tukijalka
5 Tukijalan säätöpainike
6 ISOFIX-ohjaimet
7 ISOFIX-liitin
8 Käyttöohjeiden säilytyslokero
9 Lasten kantokopan vapautuspainike
10 Vapautuspainike

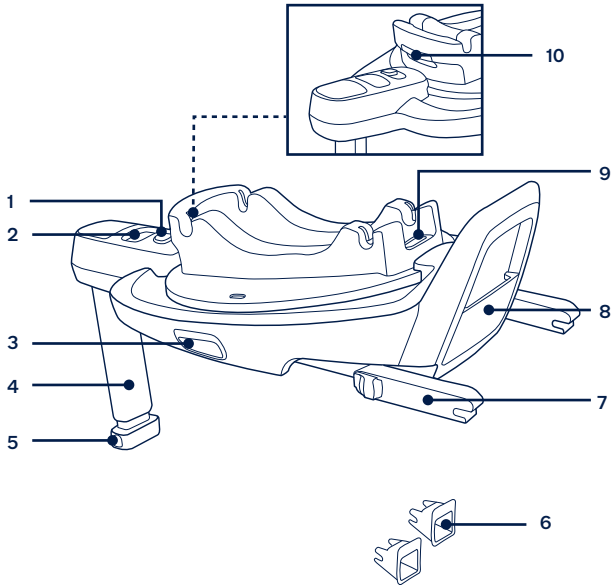

FI

FI

Tuotteen asetus

Asennuksessa huomioitavaa

Tämä tehostettu lasten turvalaite sopii vain ISOFIX-kiinnitystangoilla varustettuihin ajoneuvon istuimiin. **(1)**

ÄLÄ asenna tätä parannettua lapsen turvaistuinta ajoneuvon istuimille, jotka ovat sivuttain tai taaksepäin ajoneuvon kulkusuuntaan nähden. **(2)**

Tuotteen käyttö

Alustan asennus

1 - Kiinnitä ISOFIX-ohjaimet ajoneuvon ISOFIX-kiinnitystankoihin (katso ajoneuvon omistajan käsikirja). **(3)** ISOFIX-ohjaimet suojaavat ajoneuvon istuimen pintaa repeämisiltä. Ne myös ohjaavat ISOFIX-liittimiä.

2 - Avaa kuormajalka. **(4)**

3 - Laajenna ISOFIX-liittimiä painamalla ISOFIX-säätöpainiketta samalla liittimestä vetäen. **(5)**

4 - Paina ISOFIX-säätöpainiketta säätääksesi ISOFIX-liitimiä. Kohdista ISOFIX-liittimet ISOFIX-ohjaimiin ja **"napsauta"** molemmat ISOFIX-liittimet ISOFIX-kiinnitystankoihin. **(6)**

! Varmista, että molemmat ISOFIX-liittimet on kiinnitetty pitävästi ISOFIX-kiinnitystankoihin. Liitettäessä tulisi kuulua kaksi naksahdusta ja molempien ISOFIX-merkkivalojen tulisi palaa vihreinä. **(6)-1**

! Varmista, että alusta on asennettu pitävästi vetämällä molemmista ISOFIX-liittimistä.

5 - Kun olet asettanut alustan ajoneuvon istuimelle, ojenna kuormajalka lattiaan **(7)**. Kun tukijalka on kiinnitetty oikein, tukijalan ilmaisin on vihreä. Se näkyy punaisena, kun asennus on tehty väärin. **(7)-2**

! Tukijalalla on useita asentoja. Kun tukijalan ilmaisin näkyy punaisena, tukijalka on väärässä asennossa.

! Varmista, että tukijalka on kokonaan kosketuksissa ajoneuvon lattialevyn kanssa.

! Purista tukijalan säätöpainiketta ja lyhennä sitten tukijalkaa ylöspäin. **(7)-1**

Kokonaan koottu alusta näkyy kuvassa **(8)**.

! ISOFIX-liittimien tulee olla kiinni ja lukittuina ISOFIX-kiinnityspisteisiin. **(8)-1**

! Tukijalka on asennettava oikein niin, että vihreä merkkivalo palaa. **(8)-2**

Alustan irrottaminen

1 - Jos haluat irrottaa alustan, paina ensin toissijaista lukituspainiketta **(9)-1** ja sen jälkeen ISOFIX-liittimien painiketta **(9)-2** ennen alustan irrottamista ajoneuvon istuimesta. **(9)**

2 - Kuljetusta varten paina ISOFIX-säätöpainiketta ja siirrä ISOFIX-liittimet takaisin taaksepäin säilytysasentoon. **(10)**

Turvakaukalon kiinnittäminen alustaan

1 - Paina molemmilla puolilla olevaa vauvan kantokopan kiertopainiketta **(11)-1** pohjan kääntämiseksi **(11)-2**.

! Paina ja pidä painettuna vauvan kantokopan kiertopainiketta, jotta pohja kääntyy oven puolelle lastaamisen tai purkamisen helpottamiseksi.

2 - Työnnä kantokoppa alas alustalle. Lastenistuin voidaan asentaa joko sivuttain tai selkä menosuuntaan **(12)**. Kun kantokoppa on kiinnitetty tukevasti, molemmilla puolilla olevat merkkivalot näyttävät vihreää **(13)**.

! Varmista, että vauvan kantokoppa on lukittu tukevasti alustaan vetämällä kahvasta ylöspäin.

3 - Paina kiertopainiketta **(14)-1** kääntääksesi lastenistuimen selkä menosuuntaan **(14)-2**. Kierron merkkivalo näyttää vihreää, kun se on lukittunut paikalleen **(15)**.

4 - Paina ISOFIX-säätöpainiketta säätääksesi alustan parempaan asentoon. **(16)**

5 - Lastenistuin voidaan irrottaa joko selkä menosuuntaan tai selkä menosuuntaan asennosta. Kun haluat vapauttaa kantokopan, paina kantokopan vapautuspainiketta **(17)-1** ja nosta kantokoppaa ylös. **(17)-2**

! Varmista, että ajoneuvossasi on riittävästi tilaa, ennen kuin jätät alustan sivuasentoon lasten turvalaitteen poistamisen jälkeen. Joissakin ajoneuvoissa tilaa voi olla rajoitetusti, ja ajoneuvon ovi voi koskettaa alustaa, kun se on sijoitettu sivusuunnassa.

FI

FI

Parannetun lasten turvalaitteen kiinnittäminen jalustaan

! Varmista, että tehostettu lasten turvalaite on asennettu ajoneuvon istuimelle ennen lapsen kiinnittämistä siihen.

! Paina ja pidä painettuna lasten turvalaitteen kiertopainiketta, jotta jalusta kääntyy oven puolelle lapsen lastaamisen tai purkamisen helpottamiseksi.

1 - Työnnä tehostettu lasten turvalaite alas alustaan. Tehostettu lasten turvalaite voidaan asentaa joko sivuttain tai selkä menosuuntaan **(18)**. Kun laite on kiinnitetty tukevasti, molemmilla puolilla olevat merkkivalot näyttävät vihreää **(19)**.

2 - Liu'uta kääntölukkoa vasemmalle, kun käytät tehostettua lasten turvalaitetta vain selkä menosuuntaan suunnattuna. **(20)-1**.

! Paina ja pidä painettuna lasten turvalaitteen kiertopainiketta **(20)-2** kääntääksesi tehostetun lasten turvalaitteen taaksepäin suunnattuun asentoon **(20)**. Kierron merkkivalo näyttää vihreää, kun se on lukittunut paikalleen **(22)**.

3 - Liu'uta kääntölukkoa oikealle, kun käytät tehostettua lasten turvalaitetta selkä menosuuntaan ja selkä menosuuntaan asennettuna. **(21)-1**.

! Paina ja pidä painettuna lasten turvalaitteen kiertopainiketta **(21)-2** kääntääksesi tehostetun lasten turvalaitteen eteenpäin suunnattuun asentoon **(21)**. Kierron merkkivalo näyttää vihreää, kun se on lukittunut paikalleen **(22)**.

4 - Paina ISOFIX-säätöpainiketta ja työnnä alustaa kohti ajoneuvon selkänojaa asentoon, jossa lastenistuin voidaan vielä kääntää ulospäin. **(23)**

5 - Tehostettu lasten turvalaite voidaan vapauttaa joko sivuttain tai selkä menosuuntaan suunnatusta asennosta. Vapauta tehostettu lasten turvalaite painamalla vapautuspainiketta **(24)-1**ja nostamalla sitten tehostettua lasten turvalaitetta ylös. **(24)-2**

Kantokopan kiinnittäminen alustaan

1 - Työnnä kantosänky alas alustaan **(25)**, kun se on kiinnitetty tukevasti, molemmilla puolilla olevat merkkivalot näyttävät vihreää. **(26)**

! Tarkista, että kantokopan pohjassa oleva verkko on kunnolla paikallaan ennen kantokopan asentamista. **(25)**

! Varmista, että kantosänky on lukittu tukevasti alustaan vetämällä kahvasta ylöspäin.

2 - Paina ISOFIX-säädintä ja työnnä alustaa takaisin, kunnes se on kosketuksissa ajoneuvon istuimen selkänojan kanssa.

3 - Voit vapauttaa kantokopan painamalla alustan vapautuspainiketta **(27)-1** ja nostamalla kantokopan ylös. **(27)-2**

! Varmista, että kantosänky on asennettu oikein alustaan kuvan **(28)** mukaisesti.

FI

NUNA International B.V. Nuna ja kaikki siihen liittyvät logot ovat tavaramerkkejä.

VIGTIGT!
DISSE VEJLEDNINGER ER KUN EN KORT OVERSIGT.
FOR OPTIMAL BESKYTTELSE OG FLERE OPLYSNINGER, ER DET VIGTIGT AT
LÆSE OG FØLGE BRUGSVEJLEDNINGEN TIL AUTOSTOLEN.

DK

Indhold

Produktoplysninger 163
Garanti
Kontakt
Brugskrav 164
Advarsel 165
Liste over dele 166
Samling af produktet 167
Brug af produktet 167

DK

Produktoplysninger

Modelnummer: _____

Fremstillingsdato:_____

Garanti

Vores højkvalitetsprodukter er designet, så de kan tilpasses til dit barns voksende størrelse. Da vi står ved vores produkter, er vores udstyr dækket med en garanti, der er tilpasset hver produkt, og som starter den dag produktet købes. Du bedes venligst have dit købsbevis, modelnummer og fremstillingsdato klar, når du kontakter os.

Du kan finde flere garantioplysninger på:
www.nunababy.com
Klik på linket “Garanti” på hjemmesiden.

Kontakt

For oplysninger om reservedele, service og garantien, bedes du venligst kontakte vores kundeservice.

info@nunababy.com
www.nunababy.com

NUNA International B.V.
Van der Valk Boumanweg 178 C
2352JD Leiderdorp
Holland

Brugskrav

Dette produkt er velegnet til brug med en autostol og børn, der opfylder følgende krav:

Barnets alder	Opstillings-måde	Montering	Hjulslås
<15 M	Bagudvendt stilling	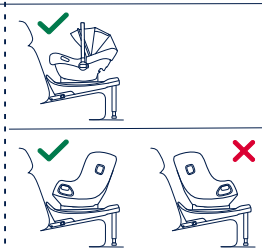	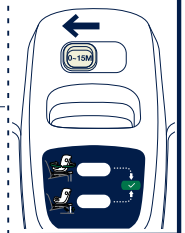
>15 M	Bagud- og fremadvendt stilling	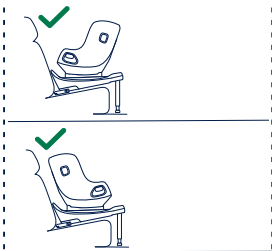	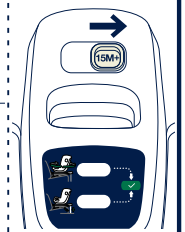
<12 M	Sidevendt stilling	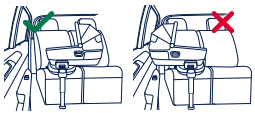	/

DK

DK

⚠ ADVARSEL

Manglende overholdelse af disse advarsler og instruktioner kan medføre alvorlige kvæstelser eller dødsfald.

For ordentlig beskyttelse af dit barn, er det vigtigt at bruge og montere denne BASE curv, som beskrevet i denne vejledning.

BASE curv kan bruges med PIPA next / PIPA lite / ARRA flex / TODL next / TODL lite/ CARI next.

De tilgængelige modeller er muligvis anderledes, afhængig af din region.

Se brugsvejledningen til autostolen for yderligere oplysninger.

Disse vejledninger er kun en kort oversigt. For maksimal beskyttelse og yderligere oplysninger, er det vigtigt at læse og følge følgende i brugsvejledningen:

Se, hvordan PIPA next monteres i brugsvejledningen til den.

Se, hvordan PIPA lite monteres i brugsvejledningen til den.

Se, hvordan ARRA flex monteres i brugsvejledningen til den.

Se, hvordan TODL next / TODL lite monteres i brugsvejledningen til dem.

Se, hvordan CARI next monteres i brugsvejledningen til den.

Bunden må **ikke** drejes, når den bruges med CARI next.

Vær forsigtig med ikke at få fingrene i klemme, når bunden drejes.

Liste over dele

Kontroller, at alle delene følger med, inden du begynder at samle produktet. Hvis der mangler nogen dele, bedes du venligst kontakte din lokale forhandler. Der skal ikke bruges værktøj til at samle produktet.

1 Hjulslås
2 ISOFIX-justeringsknap
3 Knap til drejning af autostolen
4 Støtteben
5 Justeringsknap til benstøtte
6 ISOFIX-styrebeslag
7 ISOFIX-spænde
8 Rum til brugsvejledning
9 Udløserknap til autostolen
10 Udløserknap

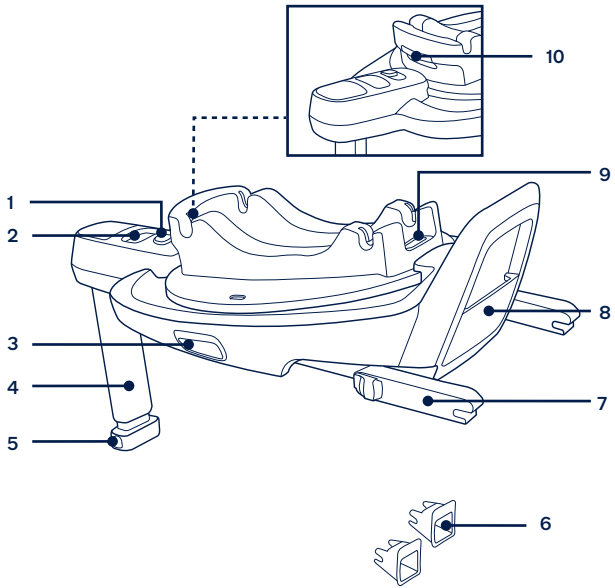

DK

DK

Samling af produktet

Monteringsproblemer

Denne autostol er kun beregnet til autosæder, der er udstyret med ISOFIX-spændepunkter. **(1)**

Monter **IKKE** denne autostol på køretøjssæder, der vender sidelæns eller bagud i forhold til køreretningen. **(2)**

Brug af produktet

Montering af bunden

1 - Spænd ISOFIX-spænderne fast i køretøjets ISOFIX-spænder (se brugsvejledningen til køretøjet). **(3)** ISOFIX-styrebeslagene kan beskytte overfladen af køretøjets sæde imod slid. De kan også føre ISOFIX-spænderne.

2 - Fold støttebenet ud. **(4)**

3 - Træk ISOFIX-spænderne ud ved, at trykke på ISOFIX-justeringsknappen, samtidig med at du trækker i spændet. **(5)**

4 - Tryk på ISOFIX-justeringsknappen for at justere ISOFIX-spænderne. Sæt ISOFIX-spænderne mod ISOFIX-styrebeslagene, og **tryk** begge ISOFIX-spænderne ind i ISOFIX-spændepunkterne. **(6)**

! Sørg for, at begge ISOFIX-spænderne er sikkert fastgjort til deres ISOFIX-forankringsstænger. Du skal kunne høre 2 klik, og farven på indikatorerne på begge ISOFIX-spænderne skal være helt grøn. **(6)-1**

! Kontroller, at bunden er monteret sikkert, ved at trække i begge ISOFIX-spænderne.

5 - Når bunden er placeret på bilsædet, skal støttebenet trækkes mod bunden af køretøjet **(7)**. Når støttebenet sidder rigtigt, er indikatoren grønt. Hvis indikatoren er rød, sidder støttebenet forkert. **(7)-2**

! Støttebenet har flere positioner. Når indikatoren for støttebenet viser rød, er det i den forkerte position.

! Sørg for, at støttebenet rører bundet helt i køretøjet.

! Tryk på frigivelsesknappen til støttebenet, og tryk det opad. **(7)-1**

Den færdigsamlede bund er vist i **(8)**.

! ISOFIX-spænderne skal fastgøres og fastlåses til ISOFIX-spændepunkterne. **(8)-1**

! Støttebenet skal installeres korrekt, så den grønne indikator vises. **(8)-2**

Fjernelse af bunden

1 - For at tage bunden af, skal du først trykke på den anden låseknap **(9)-1** og tryk derefter på knappen **(9)-2** på ISOFIX-spænderne, inden bunden tages af køresædet. **(9)**

2 - For at transportere produktet, skal du trykke på ISOFIX-justeringsknappen og sætte ISOFIX-spændet tilbage til opbevaringspositionen. **(10)**

Fastgørelse af autostolen på bunden

1 - Tryk på autostolens drejeknap på hver side **(11)-1** for at dreje bunden **(11)-2**.

! Hold autostolens drejeknap nede for at dreje bunden mod dørsiden, så det er nemmere at putte barnet i og tage det ud.

2 - Tryk autostolen ned i bunden. Autostolen kan monteres enten sidevendt eller bagudvendt **(12)**. Når autostolen er spændt ordentligt fast, er indikatorerne på begge sider grønne **(13)**.

! Kontroller, at autostolen er låst fast på bunden ved, at trække up i håndtaget.

3 - Tryk på drejeknappen **(14)-1** for at dreje autostolen til bagudvendt stilling **(14)-2**. Drejeindikatoren er grøn, når den er låst fast **(15)**.

4 - Tryk på ISOFIX-justeringsknappen for at justere bunden til den optimale position. **(16)**

5 - Autostolen kan løsnes når den er sidevendt og bagudvendt. For at løsne autostolen, skal du trykke på udløserknappen **(17)-1**, og derefter løfte autostolen op. **(17)-2**

! Sørg for, at der er nok plads i køretøjet, før du lader bunden være sidevendt, når du har taget autostolen ud. Nogle køretøjer har muligvis ikke nok plads, hvor døren kan ramme bunden, når den er sidevendt.

DK

DK

Sådan sættes autostolen på bunden

! Sørg for, at autostolen spændes fast på sædet i køretøjet, før du putter et barn i den.

! Hold drejeknappen på autostolen nede for, at dreje bunden mod dørsiden, så det er nemmere at putte barnet i og tage det ud.

1 - Tryk autostolen ned i bunden. Autostolen kan sættes i enten sidevendt eller bagudvendt **(18)**. Når autostolen er spændt ordentligt fast, er indikatorerne på begge sider grønne **(19)**.

2 - Låseknappen må kun drejes til venstre, når autostolen bruges i bagudvendt stilling. **(20)-1**.

! Hold autostolens drejeknap nede **(20)-2** for at dreje den til bagudvendt stilling **(20)**. Drejeindikatoren er grøn, når autostolen er låst på plads **(22)**.

3 - Drej låseknappen til højre, når autostolen bruges i forudvendt eller bagudvendt stilling. **(21)-1**.

! Hold autostolens drejeknap nede **(21)-2** for at dreje den til forudvendt stilling **(21)**. Drejeindikatoren er grøn, når autostolen er låst på plads **(22)**.

4 - Tryk på ISOFIX-justeringsknappen, og tryk bunden mod køretøjets ryglæn til en stilling, hvor autostolen stadig kan drejes udad. **(23)**

5 - Autostolen kan løsnes når den er sidevendt og bagudvendt. For at løsne autostolen, skal du trykke på udløserknappen **(24)-1**, og derefter løfte autostolen op. **(24)-2**

Fastgørelse af babyliften på bunden

1 - Tryk babyliften ned i bunden **(25)**. Når babyliften er spændt ordentligt fast, er indikatorerne på begge sider grønne. **(26)**

! Kontroller, at nettet sidder ordentligt fast på bunden af babyliften, før den sættes i. **(25)**

! Kontroller, at babyliften er låst fast på bunden ved, at trække op i håndtaget.

2 - Tryk på ISOFIX-justeringsknappen, mens du trykker sædet tilbage, indtil det rører ryglænet i køretøjet.

3 - For at løsne babyliften, skal du trykke på udløserknappen til på bunden af babyliften **(27) -1**, og løft derefter babyliften op. **(27)-2**

! Sørg for, at babyliften er sat rigtigt i bunden, som vist i **(28)**.

NUNA International B.V. Nuna og alle tilknyttede logoer er varemærker.

DK

IMPORTANT! ACEASTĂ SCURTĂ INSTRUCȚIUNE ESTE DOAR DESCRIPTIVĂ. PENTRU UN NIVEL MAXIM DE PROTECȚIE ȘI INFORMAȚII COMPLETE, ESTE ESENȚIAL SĂ *CITIȚI CU ATENȚIE ȘI SĂ RESPECTAȚI MANUALUL DE INSTRUCȚIUNI AL SISTEMULUI DE SIGURANȚĂ PENTRU COPII.*

RO

Cuprins

Informații referitoare la produs 173
- Garanție
- Contact

Cerințe de utilizare pentru copii 174
Avertisment 175
Lista componentelor 176
Instalarea produsului 177
Utilizarea produsului 177

Informații referitoare la produs

Numărul modelului:_____

Data fabricării: _____

Garanție

Produsele noastre de înaltă calitate au fost concepute pentru a putea crește împreună cu copilul și cu familia dvs. Pentru că avem încredere în produsele noastre, fiecare dintre acestea este acoperită de o garanție specifică, începând din ziua achiziției. Vă rugăm să vă asigurați că aveți la îndemână dovada de achiziție, numărul modelului și data fabricării atunci când ne contactați.

Pentru informații referitoare la garanție, vă rugăm să vizitați:
www.nunababy.com
Faceți clic pe linkul „Garanție” de pe pagina de pornire.

Contact

Pentru piese de schimb, intervenții de service sau întrebări suplimentare referitoare la garanție, vă rugăm să contactați departamentul nostru de asistență tehnică.

info@nunababy.com
www.nunababy.com

NUNA International B.V.
Van der Valk Boumanweg 178 C
2352JD Leiderdorp
Țările de Jos

RO

Cerințe de utilizare pentru copii

Acest produs este adecvat pentru a fi utilizat cu sisteme de siguranță pentru copii și în cazul copiilor care îndeplinesc următoarele cerințe:

Vârsta copilului	Modul de instalare	Instalarea	Blocare pivotare
< 15 luni	Mod de orientare spre partea din spate	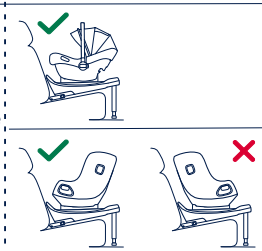	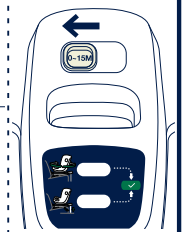
> 15 luni	Mod de orientare spre partea din spate/față	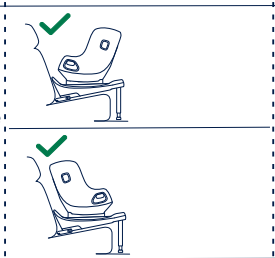	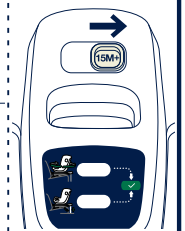
< 12 luni	Mod de orientare spre lateral	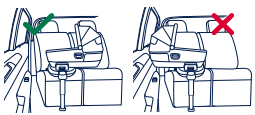	/

RO

RO

⚠ AVERTIZARE

Nerespectarea acestor avertismente și instrucțiuni poate cauza vătămări corporale grave sau moartea.

Pentru o protecție adecvată a copilului dvs., este important să utilizați și să instalați BASE curv în conformitate cu instrucțiunile oferite în acest manual.

BASE curv este compatibil cu PIPA next/PIPA lite/ARRA flex/TODL next/TODL lite/CARI next.

Modelele disponibile pot fi diferite în funcție de regiune.

Pentru informații suplimentare, consultați manualul de instrucțiuni al sistemului de siguranță pentru copii.

Aceste instrucțiuni pe scurt sunt doar pentru prezentare generală. Pentru un nivel maxim de protecție și informații complete, este esențial să citiți cu atenție și să respectați manualul de instrucțiuni al următoarelor produse:

Consultați manualul de instrucțiuni PIPA next pentru instalarea PIPA next.

Consultați manualul de instrucțiuni PIPA lite pentru instalarea PIPA lite.

Consultați manualul de instrucțiuni ARRA flex pentru instalarea ARRA flex.

Consultați manualul de instrucțiuni TODL next/TODL lite pentru instalarea TODL next/TODL lite.

Consultați manualul de instrucțiuni CARI next pentru instalarea CARI next.

Nu rotiți baza când utilizați produsul cu CARI next.

Procedați cu atenție când rotiți baza, pentru a evita accidentările la mâini.

Lista componentelor

Înainte de montare, asigurați-vă că aveți toate componentele. Dacă lipsește o componentă, vă rugăm să contactați distribuitorul local. Montajul nu necesită niciun fel de scule.

1 Blocare pivotare
2 Buton de reglare ISOFIX
3 Buton rotativ modul de transport pentru copii
4 Picior de fixare
5 Buton de reglaj picior de fixare
6 Ghidaje ISOFIX
7 Conector ISOFIX
8 Compartiment de depozitare a manualului de instrucțiuni
9 Buton de eliberare modul de transport pentru copii
10 Buton de eliberare

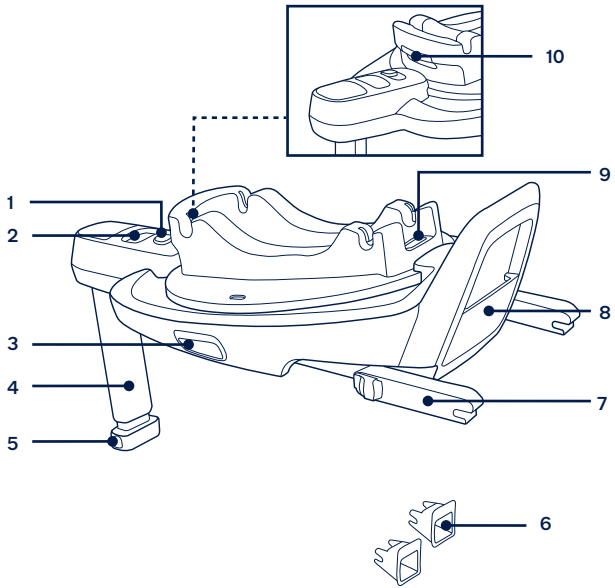

RO

Instalarea produsului

Aspecte referitoare la montaj

Acest sistem de siguranță îmbunătățit pentru copii este adecvat numai pentru scaunele vehiculelor cu bare de ancorare ISOFIX. **(1)**

NU instalați acest sistem de siguranță îmbunătățit pentru copii pe scaunele vehiculului care sunt orientate în lateral sau în spate în raport cu direcția de deplasare a vehiculului. **(2)**

Utilizarea produsului

RO

Instalarea bazei

1 - Atașați ghidurile ISOFIX de barele de ancorare ISOFIX ale vehiculului (consultați manualul de utilizare al vehiculului). **(3)** Ghidajele ISOFIX pot proteja suprafața scaunului vehiculului împotriva ruperii. Acestea pot ghida, de asemenea, conectorii ISOFIX.

2 - Întindeți piciorul de fixare. **(4)**

3 - Extindeți conectorii ISOFIX apăsând butonul de eliberare ISOFIX în timp ce trageți de conector **(5)**

4 - Apăsați pe butonul de ajustare ISOFIX pentru a regla conectorii ISOFIX. Aliniați conectorii ISOFIX cu ghidajele ISOFIX și apoi fixați ambii conectori ISOFIX în barele de ancorare ISOFIX până auziți un **„clic”. (6)**

! Asigurați-vă că ambii conectori ISOFIX sunt atașați în siguranță la barele de ancorare ISOFIX. Ar trebui să existe două clicuri sonore, iar culorile indicatorilor de pe ambii conectori ISOFIX trebuie să fie complet verzi. **(6)-1**

! Verificați pentru a vă asigura că baza este bine instalată trăgând ambii conectori ISOFIX.

5 - După ce așezați baza pe scaunul vehiculului, extindeți piciorul de fixare pe podea **(7)**. Dacă piciorul de încărcare este instalat corect, indicatorul piciorului de încărcare va fi verde. Indicatorul va fi afișat cu roșu atunci când este piciorul este instalat incorect. **(7)-2**

! Piciorul de fixare are mai multe poziții. Atunci când indicatorul piciorului de fixare arată roșu, aceasta înseamnă că piciorul de fixare este în poziția greșită.

! Asigurați-vă că piciorul de fixare este în contact complet cu podeaua vehiculului.

! Strângeți butonul de reglare a piciorului de fixare, apoi scurtați piciorul de fixare în sus. **(7)-1**

Baza asamblată complet este indicată ca **(8)**

! Conectorii ISOFIX trebuie atașați și blocați pe barele de ancorare ISOFIX. **(8)-1**

! Piciorul de fixare trebuie instalat corect cu indicatorul verde. **(8)-2**

Dezinstalarea bazei

1 - Pentru a scoate baza, apăsați mai întâi pe butonul secundar de blocare **(9)-1** și apoi pe butonul **(9)-2** de pe conectorii ISOFIX înainte de a scoate baza de pe scaunul vehiculului. **(9)**

2 - Pentru transport, apăsați butonul de reglare ISOFIX și mutați înapoi conectorii ISOFIX înapoi în poziția de stocare. **(10)**

RO

Atașarea modulului de transport pentru copii la bază

1 - Apăsați pe butonul de rotire a modulului de transport pentru copii de pe oricare parte **(11)-1** pentru a roti baza **(11)-2**.

! Apăsați și țineți apăsat butonul de rotire a modulului de transport pentru copii pentru a roti baza spre partea portierei, pentru încărcare sau descărcare mai facilă.

2 - Împingeți modulul de transport pentru copii în jos, pe bază. Modulul de transport pentru copii poate fi instalat fie în poziția orientată spre lateral, fie în poziția orientată spre partea din spate **(12)**. Când modulul de transport pentru copii este atașat în siguranță, indicatoarele de pe ambele părți devin verzi **(13)**.

! Asigurați-vă că modulul de transport pentru copii este fixat ferm pe bază, trăgând în sus de mâner.

3 - Apăsați pe butonul rotativ **(14)-1** pentru a roti modulul de transport pentru copii în poziția orientată spre partea din spate **(14)-2**. Indicatorul rotativ devine verde când modulul este fixat în poziție **(15)**.

4 - Apăsați pe butonul de reglare ISOFIX pentru a regla baza la o poziție mai bună. **(16)**

5 - Modulul de transport pentru copii poate fi eliberat fie din poziția orientată

spre lateral, fie din poziția orientată spre partea din spate. Pentru a elibera modulul de transport pentru copii, apăsați pe butonul de eliberare a modulului de transport pentru copii **(17)-1**, apoi ridicați modulul. **(17)-2**

! Asigurați-vă că vehiculul are suficient spațiu înainte de a lăsa baza în poziție laterală după ce scoateți sistemul de siguranță pentru copii. În unele vehicule, spațiul poate fi limitat, iar portiera vehiculului poate intra în contact cu baza când aceasta este poziționată lateral.

Atașarea sistemului de siguranță îmbunătățit pentru copii la bază

! Asigurați-vă că sistemul de siguranță îmbunătățit pentru copii este instalat pe scaunul vehiculului înainte să așezați copilul în acesta.

! Apăsați și țineți apăsat butonul de rotire a modulului de transport pentru copii pentru a roti baza spre partea portierei, pentru așezarea sau scoaterea mai facilă a copilului.

1 - Împingeți sistemul de siguranță îmbunătățit pentru copii în jos, pe bază. Sistemul de siguranță îmbunătățit pentru copii poate fi instalat fie în poziția orientată spre lateral, fie în poziția orientată spre partea din spate **(18)**. Când este atașat în siguranță, indicatoarele de pe ambele părți devin verzi **(19)**.

2 - Glisați dispozitivul de blocare a pivotării spre stânga când utilizați sistemul de siguranță îmbunătățit pentru copii în modul orientat doar spre partea din spate. **(20)-1**.

! Apăsați și țineți apăsat butonul rotativ al sistemului de siguranță pentru copii **(20)-2** pentru a roti sistemul de siguranță îmbunătățit pentru copii la poziția orientată spre partea din spate **(20)**. Indicatorul rotativ devine verde când modulul este fixat în poziție **(22)**.

3 - Glisați dispozitivul de blocare a pivotării spre dreapta când utilizați sistemul de siguranță îmbunătățit pentru copii în modul orientat spre partea din față și spre partea din spate. **(21)-1**.

! Apăsați și țineți apăsat butonul rotativ al sistemului de siguranță pentru copii **(21)-2** pentru a roti sistemul de siguranță îmbunătățit pentru copii la poziția orientată spre partea din față **(21)**. Indicatorul rotativ devine verde când modulul este fixat în poziție **(22)**.

4 - Apăsați pe butonul de reglaj ISOFIX și împingeți baza spre spătarul vehiculului într-o poziție în care scaunul pentru copii să se poată roti spre exterior. **(23)**

5 - Sistemul de siguranță îmbunătățit pentru copii poate fi eliberat fie din poziția orientată spre lateral, fie din poziția orientată spre partea din spate. Pentru a elibera sistemul de siguranță îmbunătățit pentru copii, apăsați pe butonul de eliberare **(24)-1**, apoi ridicați sistemul. **(24)-2**

Atașarea scaunului portabil pentru copii la bază

1 - Împingeți pătuțul portabil pentru copii în jos în bază **(25)**. Când pătuțul portabil este fixat corespunzător, indicatoarele de pe ambele părți devin verzi. **(26)**

! Verificați ca plasa de la fundul pătuțului portabil pentru copii să fie fixată corespunzător înainte de instalarea pătuțului portabil. **(25)**

! Asigurați-vă că pătuțul portabil este fixat ferm pe bază, trăgând în sus de mâner.

2 - Apăsați butonul de reglare ISOFIX și împingeți baza înapoi până când vine în contact cu spătarul scaunului vehiculului.

3 - Pentru a elibera pătuțul portabil, apăsați pe butonul de eliberare de pe bază **(27)-1**, apoi ridicați pătuțul portabil. **(27)-2**

! Asigurați-vă că pătuțul portabil este instalat corect pe bază, după cum se arată în **(28)**.

NUNA International B.V. Nuna și toate siglele asociate sunt mărci comerciale.

RO

ΣΗΜΑΝΤΙΚΟ!
ΤΟ ΠΑΡΟΝ ΦΥΛΛΑΔΙΟ ΠΡΟΟΡΙΖΕΤΑΙ ΑΠΟΚΛΕΙΣΤΙΚΑ ΓΙΑ ΣΚΟΠΟΥΣ ΕΠΙΣΚΟΠΗΣΗΣ. ΓΙΑ ΜΕΓΙΣΤΗ ΠΡΟΣΤΑΣΙΑ ΚΑΙ ΟΛΟΚΛΗΡΩΜΕΝΕΣ ΠΛΗΡΟΦΟΡΙΕΣ, ΕΙΝΑΙ ΑΠΑΡΑΙΤΗΤΟ ΝΑ *ΔΙΑΒΑΣΕΤΕ ΚΑΙ ΝΑ ΑΚΟΛΟΥΘΗΣΕΤΕ ΠΡΟΣΕΚΤΙΚΑ ΤΟ ΕΓΧΕΙΡΙΔΙΟ ΟΔΗΓΙΩΝ ΤΟΥ ΚΑΘΙΣΜΑΤΟΣ ΑΥΤΟΚΙΝΗΤΟΥ.*

EL

Περιεχόμενα

Πληροφορίες για το προϊόν 183
Εγγύηση
Επικοινωνία
Απαιτήσεις χρήσης 184
Προειδοποίηση 185
Κατάλογος εξαρτημάτων 186
Προετοιμασία προϊόντος 187
Χρήση προϊόντος 187

Πληροφορίες προϊόντος

Αριθμός μοντέλου: _____

Ημερομηνία κατασκευής:_____

Εγγύηση

Σχεδιάζουμε τα υψηλής ποιότητας προϊόντα μας με σκοπό να μπορούν να αναπτυχθούν μαζί με το παιδί σας και την οικογένειά σας. Επειδή προσφέρουμε υποστήριξη, τα προϊόντα μας καλύπτονται από μια προσαρμοσμένη εγγύηση ανά προϊόν, η οποία ξεκινά από την ημέρα αγοράς. Παρακαλείστε να έχετε διαθέσιμα την απόδειξη αγοράς, τον αριθμό μοντέλου και την ημερομηνία κατασκευής, όταν επικοινωνείτε μαζί μας.

Για πληροφορίες σχετικά με την εγγύηση, επισκεφθείτε τη διεύθυνση:
www.nunababy.com
Κάντε κλικ στον σύνδεσμο “Εγγύηση” στην αρχική σελίδα.

Επικοινωνία

Για τα ανταλλακτικά, επισκευές ή πρόσθετες ερωτήσεις εγγύησης, επικοινωνήστε με το τμήμα εξυπηρέτησης πελατών μας.

info@nunababy.com
www.nunababy.com

NUNA International B.V.
Van der Valk Boumanweg 178 C
2352JD Leiderdorp
The Netherlands

EL

Απαιτήσεις χρήσης

Το προϊόν είναι κατάλληλο για χρήση με παιδικά καθίσματα ασφαλείας και παιδιά που πληρούν τις ακόλουθες απαιτήσεις:

Ηλικία παιδιού	Τρόπος εγκατάστασης	Εγκατάσταση	Ασφάλεια περιστροφής
< 15 μηνών	Κάθισμα στραμμένο προς τα πίσω	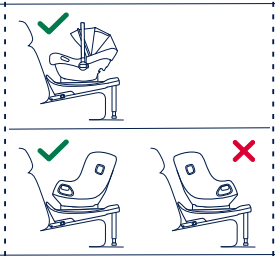	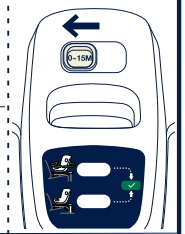
> 15 μηνών	Κάθισμα στραμμένο προς τα πίσω/ μπροστά	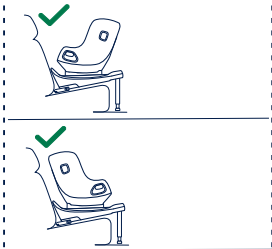	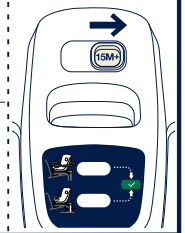
< 12 μηνών	Κάθισμα στραμμένο προς το πλάι	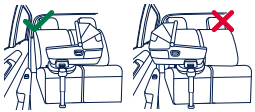	/

EL

⚠ ΠΡΟΕΙΔΟΠΟΙΗΣΗ

Σε περίπτωση που δεν ακολουθήσετε αυτές τις προειδοποιήσεις και οδηγίες, αυτό μπορεί να έχει ως αποτέλεσμα σοβαρό τραυματισμό ή ακόμη και θάνατο.

Για την σωστή προστασία του παιδιού σας, είναι σημαντικό να χρησιμοποιείτε και να εγκαθιστάτε τη βάση BASE curv σύμφωνα με τις οδηγίες που δίνονται σε αυτό το εγχειρίδιο.

Η βάση BASE curv είναι συμβατή με τα προϊόντα PIPA next / PIPA lite / ARRA flex / TODL next / TODL lite/ CARI next.

Τα διαθέσιμα μοντέλα ενδέχεται να διαφέρουν ανάλογα με την περιοχή.

Για περισσότερες πληροφορίες, ανατρέξτε στο εγχειρίδιο οδηγιών του παιδικού καθίσματος.

Το παρόν φυλλάδιο προορίζεται αποκλειστικά για σκοπούς επισκόπησης. Για μέγιστη προστασία και ολοκληρωμένες πληροφορίες είναι απαραίτητο να διαβάσετε και να ακολουθήσετε προσεκτικά το εγχειρίδιο οδηγιών των ακόλουθων προϊόντων:

Για την εγκατάσταση του PIPA next, ανατρέξτε στις οδηγίες χρήσης του PIPA next.

Για την εγκατάσταση του PIPA lite, ανατρέξτε στις οδηγίες χρήσης του PIPA lite.

Για την εγκατάσταση του ARRA flex, ανατρέξτε στο εγχειρίδιο οδηγιών του ARRA flex.

Για την εγκατάσταση του TODL next / TODL lite, ανατρέξτε στο εγχειρίδιο οδηγιών του TODL next / TODL lite.

Για την εγκατάσταση του CARI next, ανατρέξτε στις οδηγίες χρήσης του CARI next.

Μην περιστρέφετε τη βάση όταν χρησιμοποιείτε το CARI next.

Να είστε προσεκτικοί κατά την περιστροφή της βάσης για να αποφύγετε τυχόν τραυματισμούς των χεριών.

EL

Κατάλογος εξαρτημάτων

Πριν από τη συναρμολόγηση βεβαιωθείτε ότι όλα τα εξαρτήματα είναι διαθέσιμα. Εάν λείπει οποιοδήποτε εξάρτημα, παρακαλούμε επικοινωνήστε με το κατάστημα λιανικής πώλησης. Δεν απαιτούνται εργαλεία για τη συναρμολόγηση.

1 Κλείδωμα τροχών
2 Κουμπί ρύθμισης ISOFIX
3 Κουμπί περιστροφής λίκνου μεταφοράς
4 Σκέλος φορτίου
5 Κουμπί ρύθμισης σκέλους φορτίου
6 Οδηγοί ISOFIX
7 Σύνδεσμος ISOFIX
8 Αποθηκευτικός θάλαμος εγχειριδίου οδηγιών
9 Κουμπί αποδέσμευσης λίκνου μεταφοράς
10 Κουμπί αποδέσμευσης

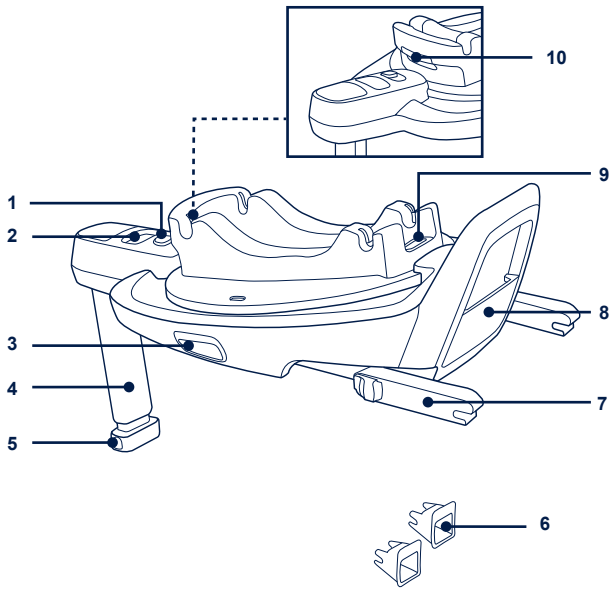

EL

Προετοιμασία προϊόντος

Πληροφορίες εγκατάστασης

Το συγκεκριμένο ενισχυμένο σύστημα συγκράτησης είναι κατάλληλο για καθίσματα οχημάτων με μπάρες αγκύρωσης ISOFIX. **(1)**

ΜΗΝ εγκαταστήσετε το συγκεκριμένο ενισχυμένο σύστημα συγκράτησης σε καθίσματα οχημάτων που κοιτούν στο πλάι ή πίσω αναφορικά με την κατεύθυνση κίνησης του οχήματος. **(2)**

Χρήση προϊόντος

Εγκατάσταση βάσης

1 - Προσαρτήστε τους οδηγούς ISOFIX στις μπάρες αγκύρωσης ISOFIX του οχήματος (ανατρέξτε στο εγχειρίδιο χρήσης του οχήματος). **(3)** Οι οδηγοί ISOFIX μπορούν να προστατεύσουν την επιφάνεια του καθίσματος του οχήματος από σχισίματα. Μπορούν επίσης να καθοδηγήσουν τους συνδέσμους ISOFIX.

2 - Ξεδιπλώστε το σκέλος φορτίου. **(4)**

3 - Επεκτείνετε τους συνδέσμους ISOFIX πιέζοντας το κουμπί ρύθμισης ISOFIX και τραβώντας ταυτόχρονα τον σύνδεσμο. **(5)**

4 - Πατήστε το κουμπί ρύθμισης του συστήματος ISOFIX για να ρυθμίσετε τους συνδέσμους ISOFIX. Ευθυγραμμίστε τους συνδέσμους ISOFIX με τους οδηγούς ISOFIX και στη συνέχεια κουμπώστε και τους δυο συνδέσμους ISOFIX στις μπάρες αγκύρωσης ISOFIX ώστε να ακουστεί ένας ήχος **κλικ**. **(6)**

! Βεβαιωθείτε ότι αμφότεροι οι σύνδεσμοι ISOFIX είναι συνδεδεμένοι με ασφάλεια στις μπάρες αγκύρωσης ISOFIX. Πρέπει να ακουστούν δύο ήχοι κλικ και τα χρώματα των δεικτών στους δύο συνδέσμους ISOFIX πρέπει να είναι εντελώς πράσινα. **(6)-1**

! Ελέγξτε για να βεβαιωθείτε ότι η βάση έχει εγκατασταθεί με ασφάλεια, τραβώντας και τους δυο συνδέσμους ISOFIX προς τα επάνω.

5 - Αφού τοποθετήσετε τη βάση στο κάθισμα του οχήματος, επεκτείνετε το σκέλος φορτίου στο δάπεδο **(7)**. Όταν το σκέλος φορτίου έχει εγκατασταθεί σωστά, ο δείκτης σκέλους φορτίου είναι πράσινος. Εάν έχει εγκατασταθεί λανθασμένα, ο δείκτης είναι κόκκινος. **(7)-2**

! Το σκέλος φορτίου έχει πολλές θέσεις. Όταν ο δείκτης του σκέλους φορτίου είναι κόκκινος, αυτό σημαίνει πως το σκέλος φορτίου βρίσκεται σε λάθος θέση.

! Βεβαιωθείτε ότι το σκέλος φορτίου έρχεται σε πλήρη επαφή με το δάπεδο του οχήματος.

! Συμπιέστε το κουμπί ρύθμισης σκέλους φορτίου, στη συνέχεια μικρύνετε το σκέλος φορτίου προς τα πάνω. **(7)-1**

Η πλήρως συναρμολογημένη βάση εμφανίζεται στην Εικ. **(8)**.

! Οι σύνδεσμοι ISOFIX πρέπει να έχουν προσαρτηθεί και ασφαλίσει στις μπάρες αγκύρωσης ISOFIX. **(8)-1**

! Το σκέλος φορτίου πρέπει να εγκατασταθεί σωστά με εμφάνιση της πράσινης ένδειξης. **(8)-2**

Αφαίρεση της βάσης

1 - Για να αφαιρέσετε τη βάση, πατήστε πρώτα το βοηθητικό κουμπί κλειδώματος **(9)-1** και, στη συνέχεια, το κουμπί **(9)-2** στους συνδέσμους ISOFIX προτού αφαιρέσετε τη βάση από το κάθισμα του οχήματος. **(9)**

2 - Για εύκολη μεταφορά, πατήστε το κουμπί ρύθμισης του συστήματος ISOFIX και μετακινήστε τους συνδέσμους ISOFIX στη θέση αποθήκευσης. **(10)**

Προσάρτηση λίκνου μεταφοράς στη βάση

1 - Πατήστε το κουμπί περιστροφής λίκνου μεταφοράς σε κάθε πλευρά **(11)-1** για να περιστρέψετε τη βάση **(11)-2**.

! Πατήστε και κρατήστε πατημένο το κουμπί περιστροφής του λίκνου μεταφοράς για να περιστρέψετε τη βάση προς την πλευρά της πόρτας για ευκολότερη τοποθέτηση ή αφαίρεση του παιδιού.

2 - Πιέστε το λίκνο μεταφοράς προς τα κάτω στη βάση. Το λίκνο μεταφοράς μπορεί να τοποθετηθεί στραμμένο στο πλάι ή στραμμένο προς τα πίσω. **(12)**. Όταν το λίκνο μεταφοράς είναι ασφαλώς συνδεδεμένο, οι ενδείξεις και στις δύο πλευρές έχουν πράσινο χρώμα **(13)**.

! Βεβαιωθείτε ότι το λίκνο μεταφοράς έχει ασφαλίσει στη βάση τραβώντας το προς τα επάνω από τη λαβή.

3 - Πατήστε το κουμπί περιστροφής **(14)-1** για να περιστρέψετε το λίκνο μεταφοράς στη θέση όπου είναι στραμμένο προς τα πίσω **(14)-2**. Η ένδειξη περιστροφής έχει πράσινο χρώμα όταν το πορτ-μπεμπέ έχει ασφαλίσει στη θέση του **(15)**.

EL

EL

4 - Πατήστε το κουμπί ρύθμισης ISOFIX για να ρυθμίσετε τη βάση στην καλύτερη θέση. **(16)**

5 - Το λίκνο μεταφοράς μπορεί να αφαιρεθεί στραμμένο στο πλάι ή στραμμένο προς τα πίσω. Για να αφαιρέσετε το λίκνο μεταφοράς, πατήστε το κουμπί αποδέσμευσης του λίκνου μεταφοράς **(17)-1**, και τραβήξτε το λίκνο μεταφοράς προς τα επάνω. **(17)-2**

! Βεβαιωθείτε ότι το όχημά σας διαθέτει επαρκή χώρο προτού αφήσετε τη βάση σε πλάγια θέση μετά την αφαίρεση του παιδικού καθίσματος ασφαλείας. Σε ορισμένα οχήματα, ο χώρος μπορεί να είναι περιορισμένος και η πόρτα του οχήματος μπορεί να έρθει σε επαφή με τη βάση όταν αυτή τοποθετείται πλευρικά.

Προσάρτηση παιδικού καθίσματος ασφαλείας στη βάση

! Βεβαιωθείτε ότι το παιδικό κάθισμα ασφαλείας έχει εγκατασταθεί στο κάθισμα του οχήματος προτού ασφαλίσετε το παιδί σε αυτό.

! Πατήστε και κρατήστε πατημένο το κουμπί περιστροφής του παιδικού καθίσματος ασφαλείας για να περιστρέψετε τη βάση προς την πλευρά της πόρτας για ευκολότερη τοποθέτηση ή αφαίρεση του παιδιού.

1 - Πιέστε το παιδικό κάθισμα ασφαλείας στη βάση. Το παιδικό κάθισμα ασφαλείας μπορεί να τοποθετηθεί στραμμένο στο πλάι ή στραμμένο προς τα πίσω. **(18)**. Όταν είναι ασφαλώς συνδεδεμένο, οι ενδείξεις και στις δύο πλευρές έχουν πράσινο χρώμα **(19)**.

2 - Σύρετε την ασφάλεια περιστροφής προς τα αριστερά μόνο όταν χρησιμοποιείτε το παιδικό κάθισμα ασφαλείας στραμμένο προς τα μπροστά. **(20)-1**.

! Πατήστε και κρατήστε πατημένο το κουμπί περιστροφής του παιδικού καθίσματος ασφαλείας **(20)-2** για να περιστρέψετε το παιδικό κάθισμα ασφαλείας στη θέση όπου είναι στραμμένο προς τα πίσω **(20)**. Η ένδειξη περιστροφής έχει πράσινο χρώμα όταν ασφαλίσει στη θέση του **(22)**.

3 - Σύρετε την ασφάλεια η περιστροφής προς τα δεξιά όταν χρησιμοποιείτε το παιδικό κάθισμα ασφαλείας στραμμένο προς τα μπροστά και προς τα πίσω. **(21)-1**.

! Πατήστε και κρατήστε πατημένο το κουμπί περιστροφής του παιδικού καθίσματος ασφαλείας **(21)-2** για να περιστρέψετε το παιδικό κάθισμα ασφαλείας στη θέση όπου είναι στραμμένο προς τα μπροστά **(21)**. Η ένδειξη περιστροφής έχει πράσινο χρώμα όταν ασφαλίσει στη θέση του **(22)**.

EL

4 - Πατήστε το κουμπί ρύθμισης ISOFIX και σπρώξτε τη βάση προς την πλάτη του οχήματος σε μια θέση στην οποία το παιδικό κάθισμα εξακολουθεί να μπορεί να περιστραφεί προς τα έξω. **(23)**

5 - Το παιδικό κάθισμα ασφαλείας μπορεί να αφαιρεθεί στραμμένο στο πλάι ή στραμμένο προς τα πίσω. Για να αφαιρέσετε το παιδικό κάθισμα ασφαλείας, πατήστε το κουμπί αποδέσμευσης **(24)-1** και, στη συνέχεια, τραβήξτε το παιδικό κάθισμα ασφαλείας προς τα επάνω. **(24)-2**

Προσάρτηση πορτ-μπεμπέ στη βάση

1 - Σπρώξτε το πορτ-μπεμπέ επάνω στη βάση **(25)**. Εάν το πορτ-μπεμπέ είναι ασφαλώς τοποθετημένο, οι ενδείξεις στις δύο πλευρές έχουν πράσινο χρώμα. **(26)**

! Βεβαιωθείτε ότι το πλέγμα στο κάτω μέρος του πορτ-μπεμπέ έχει στερεωθεί σωστά πριν από την εγκατάσταση του πορτ-μπεμπέ. **(25)**

! Βεβαιωθείτε ότι το πορτ-μπεμπέ έχει ασφαλίσει στη βάση τραβώντας το προς τα επάνω από τη λαβή.

2 - Πατήστε τη ρύθμιση του συστήματος ISOFIX και πιέστε τη βάση προς τα πίσω ώστε να ακουμπήσει στην πλάτη του καθίσματος του οχήματος.

3 - Για να αφαιρέστε το πορτ-μπεμπέ, πατήστε το κουμπί αποδέσμευσης στη βάση **(27)-1**, και τραβήξτε το πορτ-μπεμπέ προς τα επάνω. **(27)-2**

! Βεβαιωθείτε ότι το πορτ-μπεμπέ είναι σωστά τοποθετημένο στη βάση, όπως φαίνεται στην εικόνα **(28)**.

NUNA International B.V. Το λογότυπο Nuna και όλα τα σχετιζόμενα λογότυπα είναι εμπορικά σήματα.

EL

ÖNEMLİ!
BU KISA TALİMATLAR SADECE GENEL BAKIŞ SUNAR. MAKSİMUM KORUMA VE EKSİKSİZ BİLGİ İÇİN *ÇOCUK KOLTUĞUNUN KULLANIM TALİMATLARINI DİKKATLİ BİR ŞEKİLDE OKUMANIZ VE UYGULAMANIZ GEREKMEKTEDİR.*

İçindekiler

Ürün bilgisi 193
Garanti
İletişim
Çocuk Kullanım Koşulları 194
Uyarı 195
Parça Listesi 196
Ürün Kurulumu 197
Ürün Kullanımı 197

TR

Ürün Bilgisi

Model Numarası: _____

Üretim Tarihi:_____

Garanti

Yüksek kaliteli ürünlerimizi, hem çocuğunuzla hem de ailenizle birlikte büyüyecek şekilde bilinçli olarak tasarladık. Ürünümüzün arkasında durduğumuz için, donanımımız satın alındığı günden itibaren her ürüne ait özel garanti kapsamındadır. Lütfen bizimle iletişime geçtiğinizde satın alma belgesini, model numarasını ve üretim tarihini hazır bulundurun.

Garanti bilgileri için lütfen şu adrese gidin:
www.nunababy.com
Ana sayfadaki "Garanti" linkine tıklayın.

İletişim

Yedek parça, servis veya ek garanti ile ilgili sorularınız için lütfen müşteri hizmetleri birimimizle iletişime geçin

info@nunababy.com
www.nunababy.com

NUNA International B.V.
Van der Valk Boumanweg 178 C
2352JD Leiderdorp
Hollanda

TR

Çocuk Kullanım Koşulları

Bu ürün, aşağıdaki koşulları karşılayan çocuklar için ve çocuk koltuğunda kullanıma uygundur.

Çocuğun Yaşı	Kurulum Modu	Montaj	Döndürme Kilidi
<15 ay	Arkaya Dönük Mod	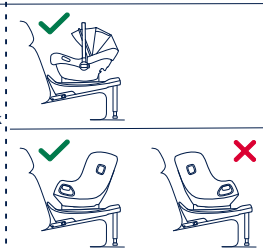	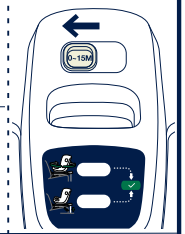
>15 ay	Arkaya/Öne Dönük Mod	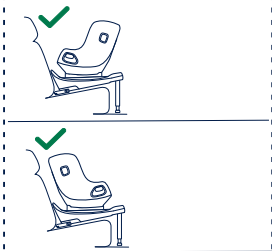	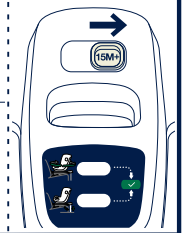
<12 ay	Yana Dönük Mod	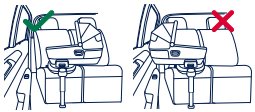	/

TR

⚠ UYARI

Bu uyarılara ve talimatlara uyulmaması ciddi yaralanma veya ölümle sonuçlanabilir.

Çocuğunuzun uygun bir şekilde korunması için, BASE curv bu kılavuzda verilen talimatlara göre kullanılması ve kurulması önemlidir.

BASE curv; PIPA next / PIPA lite / ARRA flex / TODL next / TODL lite ve CARI next ile uyumludur.

Mevcut modeller bölgeye bağlı olarak farklı olabilir.

Daha fazla bilgi için lütfen çocuk koltuğu kullanım kılavuzuna bakın.

Bu kısa talimatlar sadece genel bakış sunar. Maksimum koruma ve eksiksiz bilgi için, aşağıdakilerin kullanım kılavuzunu dikkatli bir şekilde okumanız ve uygulamanız gerekmektedir:

PIPA next kurulumu için lütfen PIPA next kullanım kılavuzuna bakın.

PIPA lite kurulumu için lütfen PIPA lite kullanım kılavuzuna bakın.

ARRA flex montajı için lütfen ARRA flex kullanım kılavuzuna bakın.

TODL next / TODL lite kurulumu için lütfen TODL next / TODL lite kullanım kılavuzuna bakın.

CARI next kurulumu için lütfen CARI next kullanım kılavuzuna bakın.

CARI next ile kullanırken tabanı **döndürmeyin**.

El yaralanmalarını önlemek için tabanı döndürürken **dikkatli olun**.

TR

Parça Listesi

Montajdan önce tüm parçaların mevcut olduğundan emin olun. Herhangi bir parça eksikse, lütfen yerel bayi ile iletişime geçin. Montaj için bir alet gerekmez.

1 Döndürme Kilidi
2 ISOFIX Ayar Düğmesi
3 Bebek Taşıyıcı Döndürme Düğmesi
4 Yük Ayağı
5 Yük Ayağı Ayar Düğmesi
6 ISOFIX Kılavuzları
7 ISOFIX Bağlayıcı
8 Kullanım Kılavuzu Saklama Bölmesi
9 Bebek Taşıyıcı Serbest Bırakma Düğmesi
10 Serbest Bırakma Düğmesi

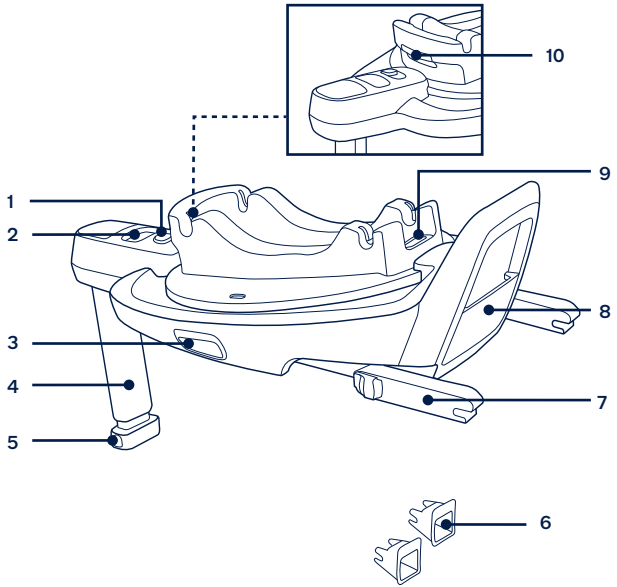

TR

Ürün Kurulumu

Kurulum ile ilgili hususlar

Bu geliştirilmiş çocuk koltuğu, sadece ISOFIX bağlantı çubukları ile donatılmış araç koltukları için uygundur. **(1)**

Bu geliştirilmiş çocuk koltuğunu, aracın gidiş yönüne göre yanlara veya arkaya dönük araç koltuklarına **KURMAYIN**. **(2)**

Ürün Kullanımı

Taban Kurulumu

1 - ISOFIX kılavuzları aracın ISOFIX bağlantı çubuklarına takın (araç kullanım kılavuzuna bakın). **(3)** ISOFIX kılavuzları, araç koltuğunun yüzeyini yırtılmaktan koruyabilir. Ayrıca ISOFIX konnektörlerini de yönlendirebilirler.

2 - Yük ayağını açın. **(4)**

3 - Bağlayıcıyı çekerken ISOFIX ayar düğmesine bastırarak ISOFIX konnektörlerini uzatın. **(5)**

4 - ISOFIX ayarlama düğmesine basarak ISOFIX konnektörlerini ayarlayın. ISOFIX konnektörlerini ISOFIX kılavuzlarıyla hizalayıp, her iki ISOFIX konnektörünü ISOFIX bağlantı çubuklarına **"geçirin"**. **(6)**

! Her iki ISOFIX konnektörünün de ISOFIX bağlantı çubuklarına sıkıca takıldığından emin olun. İki tık sesi duyulmalı ve her iki ISOFIX konnektöründeki göstergelerin renkleri tamamen yeşil olmalıdır. **(6)-1**

! Her iki ISOFIX konnektörünü çekerek, tabanın güvenli bir şekilde takıldığını kontrol edin.

5 - Tabanı araç koltuğuna yerleştirdikten - sonra, yük ayağını yere kadar uzatın **(7)**. Yük ayağı doğru şekilde takıldığında, yük ayağı göstergesi yeşil yanar. Yanlış takıldığında kırmızı yanar. **(7)-2**

! Takma ayağında birden fazla pozisyon vardır. Yük ayağı göstergesinin kırmızı renkte olması, yük ayağının yanlış konumda bulunduğunu gösterir.

! Yük ayağının aracın tabanıyla tam olarak temas ettiğinden emin olun.

! Yük ayağı ayar düğmesini sıkın ve yük ayağını yukarı doğru kısaltın. **(7)-1**

Tamamen monte edilen taban **(8)** ile gösterilmektedir.

! ISOFIX konnektörler, ISOFIX bağlantı çubuklarına takılmalı ve kilitlenmelidir. **(8)-1**

! Yük ayağı doğru takılmalı ve göstergesi yeşil olmalıdır. **(8)-2**

Tabanı Çıkarma

1 - Tabanı çıkarmak için, önce ikincil kilit düğmesine **(9)-1**, ardından tabanı araç koltuğundan çıkarmadan önce ISOFIX konnektörlerdeki **(9)-2** düğmesine basın. **(9)**

2 - Nakliye için, ISOFIX Ayar düğmesine basın ve ISOFIX bağlayıcıları saklama konumuna geri getirin. **(10)**

Bebek Taşıyıcının Tabana Takılması

1 - Tabanı döndürmek için **(11)-2** her iki taraftaki **(11)-1** bebek taşıyıcı döndürme düğmesine basın.

! Bebeği daha kolay yerleştirmek veya koltuktan almak amacıyla tabanı kapı tarafına doğru döndürmek için bebek taşıyıcısının döndürme düğmesini basılı tutun.

2 - Bebek taşıyıcıyı tabanın üzerine doğru itin. Bebek taşıyıcısı yana dönük veya arkaya dönük konumda **(12)** monte edilebilir. Bebek taşıyıcısı güvenli bir şekilde takıldığında, her iki taraftaki göstergeler yeşil olacaktır **(13)**.

! Kolu yukarı çekerek bebek taşıyıcısının tabana güvenli bir şekilde kilitlendiğinden emin olun.

3 - Bebek taşıyıcısını arkaya dönük konuma **(14)-2** döndürmek için döndürme düğmesine **(14)-1** basın. Pozisyona kilitlendiğinde dönüş göstergesi yeşil olacaktır **(15)**.

4 - Tabanı daha iyi bir konuma ayarlamak için ISOFIX ayar düğmesine basın. **(16)**

5 - Bebek taşıyıcısı yana dönük veya arkaya dönük konumdan serbest bırakılabilir. Bebek taşıyıcıyı serbest bırakmak için, bebek taşıyıcı serbest bırakma düğmesini **(17)-1** sıkarken, bebek taşıyıcıyı yukarı doğru çekin. **(17)-2**

! Çocuk koltuğunu çıkardıktan sonra tabanı yan konumda bırakmadan önce aracınızda yeterli alan olduğundan emin olun. Bazı araçlarda alan sınırlı olabilir ve taban yana doğru konumlandırıldığında araç kapısı tabana temas edebilir.

TR

Geliştirilmiş çocuk koltuğunun Tabana takılması

! Çocuğu içine yerleştirmeden önce geliştirilmiş çocuk koltuğunun araç koltuğuna takılı olduğundan emin olun.

! Çocuğu daha kolay yerleştirmek veya koltuktan almak amacıyla tabanı kapı tarafına doğru döndürmek için çocuk koltuğundaki döndürme düğmesini basılı tutun.

1 - Geliştirilmiş çocuk koltuğunu tabana doğru itin. Geliştirilmiş çocuk koltuğu yana dönük veya arkaya dönük konumda **(18)** monte edilebilir. Güvenli bir şekilde takıldığında, her iki taraftaki göstergeler yeşil olacaktır **(19)**.

2 - Geliştirilmiş çocuk koltuğunu sadece arkaya dönük modda kullanırken lütfen döner kilidi sola kaydırın. **(20)-1.**

! Geliştirilmiş çocuk koltuğunu arkaya dönük konuma **(20)** döndürmek için çocuk koltuğunun döndürme düğmesini basılı tutun **(20)-2**. Pozisyona kilitlendiğinde dönüş göstergesi yeşil olacaktır **(22)**.

3 - Geliştirilmiş çocuk koltuğunu öne ve arkaya dönük modda kullanırken lütfen döner kilidi sağa kaydırın. **(21)-1.**

! Geliştirilmiş çocuk koltuğunu öne dönük konuma **(21)** döndürmek için çocuk koltuğunun döndürme düğmesini basılı tutun **(21)-2**. Pozisyona kilitlendiğinde dönüş göstergesi yeşil olacaktır **(22)**.

4 - ISOFIX ayar düğmesine basın ve tabanı aracın koltuk arkalığına doğru iterek çocuk koltuğunun hâlâ dışa doğru döndürülebileceği bir konuma getirin. **(23)**

5 - Geliştirilmiş çocuk koltuğu yana dönük veya arkaya dönük konumdan serbest bırakılabilir. Geliştirilmiş çocuk koltuğunu serbest bırakmak için, serbest bırakma düğmesini **(24)-1** sıkarken, geliştirilmiş çocuk koltuğunu yukarı kaldırın. **(24)-2**

Portatif Karyolanın Tabana Takılması

1 - Portatif karyolayı tabana **(25)** doğru itin, güvenli bir şekilde takıldığında her iki taraftaki göstergeler yeşil renkte görünür. **(26)**

! Lütfen portatif karyolayı takmadan önce karyolanın altındaki ağın sağlam bir şekilde yerine oturduğunu kontrol edin. **(25)**

! Tutma kolunu yukarı çekerek portatif karyolanın tabana kilitlendiğini kontrol edin.

TR

2 - ISOFIX ayarı düğmelerine tekrar basarken, tabanı aracın arkalığı ile temas edene dek geri doğru itin.

3 - Portatif karyolayı serbest bırakmak için, serbest bırakma düğmesini **(27)-1** sıkarken, portatif karyolayı yukarı doğru kaldırın. **(27)-2**

! Taşıma yatağının şekilde gösterildiği gibi tabana doğru şekilde takıldığından emin olun **(28)**.

NUNA International B.V. Nuna ve ilgili tüm logolar ticari markalardır

TR

FONTOS!
EZ A RÖVID UTASÍTÁS CSAK ÁTTEKINTÉST NYÚJT. A MAXIMÁLIS VÉDELEM ÉS A TELJES KÖRŰ INFORMÁCIÓK ÉRDEKÉBEN ELENGEDHETETLEN, HOGY *GONDOSAN ELOLVASSA ÉS BETARTSA A GYEREKÜLÉS HASZNÁLATI UTASÍTÁSÁT.*

Tartalom

Termékinformáció 203
Garancia
Kapcsolat
Gyermekkel való használat követelményei 204
Figyelmeztetés 205
Alkatrészek listája 206
Termék összeállítása 207
Termék használata 207

HU

Termékinformáció

Modellszám:_____

Gyártás dátuma: _____

Garancia

Kiváló minőségű termékeinket úgy terveztük, hogy együtt növekedjenek gyermekével és családjával. Mivel megbízunk a termékeinkben, a felszerelést személyre szabott garancia fedi a vásárlás napjától kezdve. Kérjük, tartsa elérhető helyen a vásárlási bizonylatot, a modellszámot és a gyártási dátumot, amikor felveszi velünk a kapcsolatot.

Garanciális információkért látogasson el ide:
www.nunababy.com
A honlapon kattintson a „Garancia” linkre.

Kapcsolat

Cserealkatrészekért, szervizért vagy további garanciára vonatkozó kérdésekért kérjük, vegye fel a kapcsolatot a vevőszolgálat szervizrészlegével.

info@nunababy.com
www.nunababy.com

NUNA International B.V.
Van der Valk Boumanweg 178 C
2352JD Leiderdorp
The Netherlands

HU

Gyerekkel való használat követelményei

Ez a termék az alábbi követelményeknek megfelelő gyereküléssel és gyermekkel használható:

Gyerek életkora	Szerelési mód	Szerelés	Elfordító zár
<15 hónap	Hátrafelé néző mód	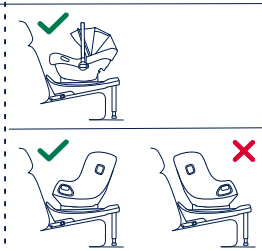	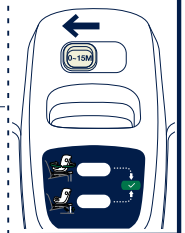
>15 hónap	Hátrafelé/ Előre néző mód	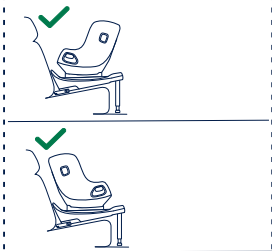	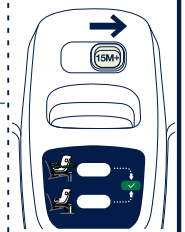
<12 hónap	Oldalra néző mód	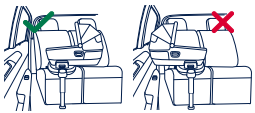	/

HU

⚠ FIGYELEM

A figyelmeztetések és útmutatások figyelmen kívül hagyása komoly sérülést vagy halált okozhat.

A gyerek megfelelő védelme érdekében fontos, hogy a BASE curv termék használatakor és beszerelésekor betartsa az ebben a kézikönyvben szereplő utasításokat.

A BASE curv a következő termékekkel kompatibilis: PIPA next / PIPA lite / ARRA flex / TODL next / TODL lite/ CARI next.

Az elérhető modellek régiótól függően eltérőek lehetnek.

További információkért olvassa el a gyerekülés használati utasítását.

Ez a rövid utasítás csak áttekintést nyújt. A maximális védelem és a teljes körű tájékoztatás érdekében elengedhetetlen az alábbi használati utasítás gondos elolvasása és betartása:

A PIPA next beszerelését lásd a PIPA next használati útmutatójában.

A PIPA lite beszerelését lásd a PIPA lite használati útmutatójában.

Az ARRA flex beszerelését lásd az ARRA flex használati útmutatójában.

A TODL next / TODL lite beszerelését lásd a TODL next / TODL lite használati útmutatójában.

A CARI next beszerelését lásd a CARI next használati útmutatójában.

CARI next használata esetén **ne** forgassa el az alapot.

A kézsérülések megakadályozása érdekében **legyen óvatos** az alap forgatásakor.

HU

Alkatrészek listája

Az összeszerelés előtt győződjön meg róla, hogy minden alkatrész rendelkezésre áll. Ha bármelyik alkatrész hiányzik, kérjük, forduljon a helyi kereskedőhöz. Az összeszereléshez nincs szükség szerszámokra.

1 Elfordító zár
2 ISOFIX állító gomb
3 Babahordozó forgató gombja
4 Teherviselő láb
5 Teherviselő láb állító gombja
6 ISOFIX vezetők
7 ISOFIX csatlakozó
8 Tároló rekesz a használati utasítás számára
9 Babahordozó kioldó gombja
10 Kioldó gomb

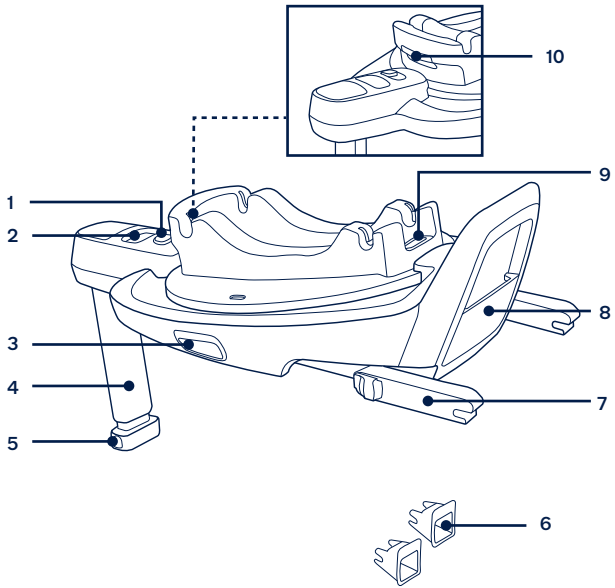

HU

A termék összeállítása

Szerelési figyelmeztetések

Ez a gyerekülés-kiegészítő kizárólag ISOFIX rögzítő rudakkal ellátott gépkocsikhoz megfelelő. **(1)**

NE szerelje ezt a gyerekülés-kiegészítőt olyan gépkocsiülésre, amely oldalra vagy hátra néz a menetirányhoz képest. **(2)**

A termék használata

Alap szerelése

1 - Helyezze be az ISOFIX vezetőket az ISOFIX rögzítő rudakba (lásd a gépkocsi használati útmutatóját). **(3)** Az ISOFIX vezetők megvédik a gépkocsi ülésének felületét a szakadástól. Ugyanakkor irányítják is az ISOFIX csatlakozókat.

2 - Nyissa ki a teherviselő lábat. **(4)**

3 - Húzza ki az ISOFIX csatlakozókat úgy, hogy lenyomja az ISOFIX állító gombot, miközben húzza a csatlakozót. **(5)**

4 - Nyomja meg az ISOFIX állító gombot, hogy állítson az ISOFIX csatlakozókon. Igazítsa az ISOFIX csatlakozókat az ISOFIX vezetőkhöz, majd **„kattintsa be”** mindkét ISOFIX csatlakozót az ISOFIX rögzítő rudakba. **(6)**

! Győződjön meg arról, hogy mindkét ISOFIX csatlakozó biztonságosan csatlakozik az ISOFIX rögzítő rudakhoz. Két kattanást kell hallania, a jelzések színének pedig mindkét ISOFIX csatlakozón teljesen zöldnek kell lennie. **(6)-1**

! Győződjön meg arról, hogy az alapot biztonságosan beszerelte, úgy, hogy mindkét ISOFIX csatlakozót meghúzza.

5 - Miután az alapot a gépkocsi ülésére helyezte, húzza ki a teherviselő lábat a padlóig **(7)**. Ha a teherviselő láb helyesen van felszerelve, a teherviselő láb jelzése zöld lesz. Ha helytelenül van felszerelve, a jelzés piros. **(7)-2**

! A teherviselő lábnak több helyzete van. Ha a teherviselő láb jelzése vörös, ez azt jelenti, hogy a teherviselő láb rossz helyzetben van.

! Győződjön meg róla, hogy a teherviselő láb teljesen érintkezik a gépkocsi padlójával.

! Szorítsa össze a teherviselő láb állító gombját, majd rövidítse meg felfelé a teherviselő lábat. **(7)-1**

A teljesen összeállított alapot a **(8)** ábra mutatja.

! Az ISOFIX csatlakozókat hozzá kell csatolni és rögzíteni kell az ISOFIX rögzítő rudakhoz. **(8)-1**

! A teherviselő lábat helyesen, zöld jelzéssel kell felszerelni. **(8)-2**

Az alap eltávolítása

1 - Az alap eltávolításához előbb nyomja meg a másodlagos zár gombot **(9)-1**, majd az ISOFIX csatlakozókon található **(9)-2** gombot, mielőtt eltávolítja az alapot a jármű üléséről. **(9)**

2 - Szállításhoz nyomja meg az ISOFIX állító gombot, és mozdítsa hátra, tárolási állásba az ISOFIX csatlakozókat. **(10)**

Babahordozó csatlakoztatása az alapra

1 - Nyomja meg a babahordozón lévő forgató gombot valamelyik oldalon **(11)-1** az alap elfordításához **(11)-2**.

! Nyomja meg és tartsa lenyomva a babahordozó forgató gombját, hogy az alapot az ajtó felőli oldalra forgathassa a könnyű behelyezés és kivétel érdekében.

2 - Nyomja le a babahordozót az alapra. A babahordozó oldalra vagy hátrafelé néző pozícióban is beszerelhető **(12)**. Ha a babahordozó biztonságosan rögzült, a jelző mindkét oldalon zöldet mutat **(13)**.

! A fogantyú felfelé történő húzásával győződjön meg róla, hogy a babahordozó biztonságosan rögzült az alaphoz.

3 - Nyomja meg a forgató gombot **(14)-1** a babahordozó hátrafelé néző helyzetbe forgatásához **(14)-2**. A forgásjelölő zöldet fog mutatni, ha a helyén rögzült **(15)**.

4 - Nyomja meg az ISOFIX állító gombot az alap jobb pozícióba állításához. **(16)**

5 - A babahordozó kioldható oldalra vagy hátrafelé néző pozícióból is. A babahordozó kioldásához szorítsa össze a babahordozó kioldó gombját **(17)-1**, majd emelje fel a babahordozót. **(17)-2**

! Győződjön meg róla, hogy elegendő hely áll rendelkezésre a járművében, mielőtt az alapot oldalsó helyzetben hagyja a gyerekülés eltávolítása

HU

után. Egyes járművekben kevés lehet a hely, és jármű ajtaja az alaphoz érhet, ha az oldalirányban helyezkedik el.

Gyerekülés alaphoz csatlakoztatása

! Mielőtt a gyermeket rögzítené benne, győződjön meg róla, hogy a gyerekülés rögzítve van a jármű ülésére.

! Nyomja meg és tartsa lenyomva a gyerekülésen lévő forgató gombot, hogy az alapot az ajtó felőli oldalra forgathassa a gyermek könnyű behelyezése és kivétele érdekében.

1 - Nyomja le a gyerekülést az alapra. A gyerekülés oldalra vagy hátrafelé néző pozícióban is beszerelhető **(18)**. Ha biztonságosan rögzült, a jelző mindkét oldalon zöldet mutat **(19)**.

2 - Kérjük, csúsztassa az elfordító zárat balra, ha a gyerekülést hátrafelé néző módban használja. **(20)-1**.

! Nyomja meg és tartsa lenyomva a gyerekülés forgató gombját **(20)-2** a gyerekülés-kiegészítő hátrafelé néző helyzetbe történő forgatásához **(20)**. A forgásjelölő zöldet fog mutatni, ha a helyén rögzült **(22)**.

3 - Kérjük, csúsztassa az elfordító zárat jobbra, ha a gyerekülés-kiegészítőt előre néző és hátrafelé néző módban használja. **(21)-1**.

! Nyomja meg és tartsa lenyomva a gyerekülés forgató gombját **(21)-2** a gyerekülés-kiegészítő előre néző helyzetbe történő forgatásához **(21)**. A forgásjelölő zöldet fog mutatni, ha a helyén rögzült **(22)**.

4 - Nyomja meg az ISOFIX állító gombot, majd nyomja az alapot a jármű háttámlája felé, olyan helyzetbe, hogy a gyerekülést még kifelé lehessen fordítani. **(23)**

5 - A gyerekülés kioldható oldalra vagy hátrafelé néző pozícióból is. A gyerekülés kioldásához szorítsa össze a kioldó gombot **(24)-1**, majd emelje fel a gyerekülést. **(24)-2**

Mózeskosár illesztése az alapra

1 - Nyomja le a mózeskosarat az alapra **(25)**, és ha biztonságosan rögzült, akkor a jelölő mindkét oldalon zöldet fog mutatni. **(26)**

! Mielőtt csatlakoztatná a mózeskosarat, ellenőrizze, hogy a gyerekkosár alján lévő háló biztonságosan a helyén van. **(25)**

! A fogantyú felfelé történő húzásával győződjön meg róla, hogy a mózeskosár biztonságosan rögzült az alaphoz.

2 - Nyomja meg az ISOFIX állító gombot, és tolja vissza az alapot, amíg a jármű ülésének a háttámlájához nem ér.

3 - A mózeskosár kioldásához csípje össze az alapon lévő kioldó gombot **(27)-1**, majd emelje fel a mózeskosarat. **(27)-2**

! Győződjön meg róla, hogy a mózeskosár helyesen van az alapra szerelve, a **(28)** ábra szerint.

A NUNA International B.V Nuna és minden hozzátartozó logó védjegy.

HU

HU

هام!
هذه التعليمات المختصرة بمثابة لمحة عامة فقط. للحصول على أقصى قدر من الحماية والمعلومات بالكامل، من الضروري
قراءة دليل تعليمات نظام تقييد حركة الطفل واتباعه بعناية.

AR

المحتويات

معلومات المنتج ٢١٣
الضمان
جهات الاتصال
متطلبات الاستخدام الخاصة بالأطفال ٢١٤
تحذير ٢١٥
قائمة الأجزاء ٢١٦
إعداد المنتج ٢١٧
استخدام المنتج ٢١٧

متطلبات الاستخدام الخاصة بالأطفال

هذا المنتج مناسب للاستخدام مع نظام تقييد حركة الطفل، والأطفال الذين يستوفون المتطلبات التالية:

سن الطفل	وضع التركيب	التركيب	قفل دوار
<١٥ شهرًا	وضع المواجهة للخلف		Rearward Facing Mode	<15M
<١٥ شهرًا	وضع المواجهة للخلف/للأمام		Rear/ Forward Facing Mode	>15M
<١٢ شهرًا /	وضع المواجهة للجنب		eral cing ode	/ <

AR

معلومات المنتج

رقم الطراز: _____

تاريخ التصنيع: _____

الضمان

لقد صممنا منتجات عالية الجودة إيمانًا منّا أنها ستمضي عمرًا مع طفلك وعائلتك. ولأننا ندعم منتجاتنا تم تغطية كل منها بضمان يبدأ من اليوم الذي تم شراؤها به؛ لذا يرجى أن يكون لديك إثبات الشراء ورقم الطراز وتاريخ التصنيع عند الاتصال بنا.

لمزيد من المعلومات عن الضمان يرجى زيارة الموقع:
www.nunababy.com
انقر على الرابط "الضمان" في الصفحة الرئيسية.

جهات الاتصال

للحصول على الاستفسارات المتعلقة بقطع الغيار أو الخدمة أو استفسارات الضمان الإضافية يرجى الاتصال بمركز خدمة العملاء.

info@nunababy.com
www.nunababy.com

.NUNA International B.V
Van der Valk Boumanweg 178 C
2352JD Leiderdorp
The Netherlands

AR

قائمة الأجزاء

تأكد من توفر جميع الأجزاء قبل التجميع. يرجى الاتصال بالمُوزِّع المحلي في حالة غياب أي جزء. لا داعٍ لاستخدام أية أدوات للتجميع.

١	القفل الدوار	٧	وصلة ISOFIX
٢	زر ضبط ISOFIX	٨	حجيرة تخزين دليل التعليمات
٣	زر تدوير حقيبة حمل الرضيع	٩	زر تحرير حقيبة حمل الرضيع
٤	ساق التحميل	١٠	زر تحرير
٥	زر ضبط ساق التحميل		
٦	دليلا ISOFIX		

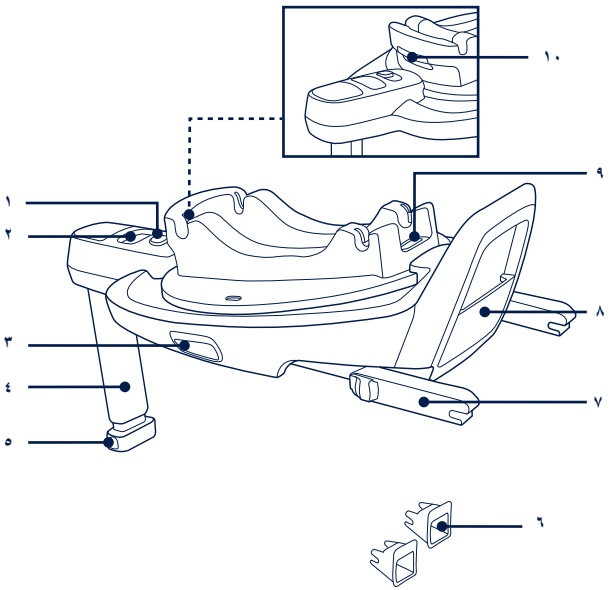

AR

⚠ تحذير

قد يؤدي عدم مراعاة هذه التحذيرات والتعليمات إلى وقوع إصابات بالغة أو الوفاة.

لتوفير الحماية السليمة للطفل، من المهم استخدام BASE curv وتثبيته حسب التعليمات الواردة في هذا الدليل.

يتوافق BASE curv مع PIPA next / PIPA lite / ARRA flex / TODL next / TODL lite/ CARI next.

قد تختلف الطُرز المتوفرة من منطقة لأخرى.

يرجى الرجوع إلى دليل تعليمات نظام تقييد حركة الطفل للاطلاع على مزيد من المعلومات.

هذه التعليمات المختصرة بمثابة لمحة عامة فقط. للحصول على أقصى قدر من الحماية والمعلومات بالكامل، من الضروري قراءة دليل التعليمات واتباعه بعناية:

يرجى الرجوع إلى دليل تعليمات PIPA next للاطلاع على طريقة تركيب PIPA next.

يرجى الرجوع إلى دليل تعليمات PIPA lite للاطلاع على طريقة تركيب PIPA lite.

يرجى الرجوع إلى دليل تعليمات ARRA flex للاطلاع على طريقة تركيب ARRA flex.

يرجى الرجوع إلى دليل تعليمات TODL next / TODL lite للاطلاع على طريقة تركيب TODL next / TODL lite.

يرجى الرجوع إلى دليل تعليمات CARI next للاطلاع على طريقة تركيب CARI next.

لا تدير القاعدة عند الاستخدام مع CARI next.

تنبه عند تدوير القاعدة لمنع حدوث إصابات ليديك.

AR

تبدو القاعدة التي تم تجميعها بالكامل كما في **(٨)**.

! يجب تركيب وصلتي ISOFIX وإحكام تثبيتهما في قضيبي تثبيت ISOFIX. **(٨)-١**

! يجب تركيب ساق التحميل بشكل صحيح من خلال التأكد من إضاءة مؤشرها باللون الأخضر. **(٨)-٢**

فك القاعدة

١ - لفك القاعدة، اضغط أولاً على زر القفل الثانوي **(٩)-١** ثم اضغط على الزر **(٩)-٢** في وصلتي ISOFIX قبل إزالة القاعدة من مقعد السيارة. **(٩)**

٢ - للنقل، اضغط على زر ضبط ISOFIX وحرِّك وصلتي ISOFIX لإعادتهما إلى موضع التخزين. **(١٠)**

تركيب حقيبة حمل الرضيع في القاعدة

١ - اضغط على زر تدوير حقيبة حمل الرضيع في كلا الجانبين **(١١)-١** لتدوير القاعدة **(١١)-٢**.

! اضغط مع الاستمرار على زر تدوير حقيبة حمل الرضيع لتدوير القاعدة في اتجاه جانب الباب لتيسير إدخال الرضيع أو إخراجه.

٢ - ادفع حقيبة حمل الرضيع لأسفل على القاعدة. يمكن تركيب حقيبة حمل الرضيع في أي من وضعي المواجهة للجنب والمواجهة للخلف **(١٢)**. عندما تكون حقيبة حمل الرضيع مثبّتة بإحكام، سيضيء المؤشران على كلا الجانبين باللون الأخضر **(١٣)**.

! تحقق من إحكام قفل حقيبة حمل الرضيع في القاعدة من خلال سحب المقبض لأعلى.

٣ - اضغط على زر التدوير **(١٤)-١** لتدوير حقيبة حمل الرضيع إلى وضع المواجهة للخلف **(١٤)-٢**. سيضيء مؤشر التدوير باللون الأخضر عندما يتم قفلها في موضعها **(١٥)**.

٤ - اضغط على زر ضبط ISOFIX لضبط القاعدة على موضع أفضل. **(١٦)**

٥ - يمكن تركيب حقيبة حمل الرضيع في أي من وضعي المواجهة للجنب والمواجهة للخلف. لتحرير حقيبة حمل الرضيع، اضغط بقوة على زر تحرير حقيبة حمل الرضيع **(١٧)-١**، ثم ارفعها لأعلى. **(١٧)-٢**

! تأكد من توفر حيز كافٍ في سيارتك قبل ترك القاعدة في وضع المواجهة للجنب بعد إزالة نظام تقييد حركة الطفل. في بعض السيارات، قد يكون الحيز محدودًا، وقد يتلامس باب السيارة مع القاعدة عند تركيبها في وضع المواجهة للجنب.

AR

إعداد المنتج

أمور متعلقة بالتركيب

هذا النظام المطوّر لتقييد حركة الطفل مناسب للاستخدام فقط مع مقاعد سيارات مزوَّدة بقضيبي تثبيت ISOFIX. **(١)**

لا تركِّب هذا النظام المطوَّر على مقاعد سيارات متجهة جانبيًا أو للخلف حسب اتجاه حركة السيارة. **(٢)**

استخدام المنتج

تركيب القاعدة

١ - ثبِّت موجِّهي ISOFIX في قضيبي تثبيت ISOFIX (راجع دليل مالك السيارة). **(٣)** يحمي موجها ISOFIX سطح مقعد السيارة من التمزق. يمكن استخدامهما أيضًا كموجِّهين لوصلتي ISOFIX.

٢ - افرد ساق التحميل. **(٤)**

٣ - افرد وصلتي ISOFIX من خلال الضغط على زر ضبط ISOFIX أثناء سحب الوصلة. **(٥)**

٤ - اضغط على زر ضبط ISOFIX لضبط وصلتي ISOFIX. اضبط محاذاة وصلتي ISOFIX مع موجهي ISOFIX، ثم أسقط وصلتي ISOFIX بحيث يمكنك سماع صوت **"نقرة"** استقرارهما في مكانيهما داخل قضيبي تثبيت ISOFIX. **(٦)**

! تأكد من إحكام تثبيت وصلتي ISOFIX في قضيبي تثبيت ISOFIX. ومن المفترض سماع صوت نقرتين إلى جانب إضاءة المؤشرين في وصلتي ISOFIX باللون الأخضر بالكامل. **(٦)-١**

! افحص للتأكد من إحكام تركيب القاعدة من خلال سحب وصلتي ISOFIX.

٥ - بعد وضع القاعدة على مقعد السيارة، افرد ساق التحميل للأسفل نحو الأرضية **(٧)**. بعد تركيب ساق التحميل بشكل صحيح، سيضيء مؤشر ساق التحميل باللون الأخضر. وسيضيء باللون الأحمر في حالة التركيب بشكل غير صحيح. **(٧)-٢**

! هناك وضعيات متعددة لساق التحميل، وإذا أضاء مؤشر ساق التحميل باللون الأحمر، فهذا يعني أن الساق في الوضعية الخطأ.

! تأكد من تلامس ساق التحميل بالكامل مع أرضية السيارة.

! اضغط على زر ضبط ساق التحميل، ثم قم بتقصير ساق التحميل لأعلى. **(٧)-١**

AR

تثبيت النظام المطوَّر لتقييد حركة الطفل في القاعدة

! تأكد من تركيب النظام المطوَّر لتقييد حركة الطفل على مقعد السيارة قبل إحكام تثبيت الطفل فيه.

! اضغط مع الاستمرار على زر التدوير في نظام تقييد حركة الطفل لتدوير القاعدة في اتجاه جانب الباب لتيسير إدخال الطفل أو إخراجه.

١ - ادفع النظام المطوَّر لتقييد حركة الطفل لأسفل على القاعدة. يمكن تركيب النظام المطوَّر لتقييد حركة الطفل في أي من وضعي المواجهة للجنب و المواجهة للخلف **(١٨)**. عندما يكون مثبَّتًا بإحكام، سيضيء المؤشران على كلا الجانبين باللون الأخضر **(١٩)**.

٢ - يرجى سحب القفل الدوار إلى اليسار عند استخدام النظام المطوَّر لتقييد حركة الطفل في وضع المواجهة للخلف فقط. **(٢٠)-١**.

! اضغط مع الاستمرار على زر تدوير نظام تقييد حركة الطفل **(٢٠)-٢** لتدوير النظام المطوَّر إلى وضع المواجهة للخلف **(٢٠)**. سيضيء مؤشر التدوير باللون الأخضر عندما يتم قفله في موضعه **(٢٢)**.

٣ - يرجى سحب القفل الدوار إلى اليمين عند استخدام النظام المطوَّر لتقييد حركة الطفل في وضعي المواجهة للأمام والمواجهة للخلف. **(٢١)-١**.

! اضغط مع الاستمرار على زر تدوير نظام تقييد حركة الطفل **(٢١)-٢** لتدوير النظام المطوَّر إلى وضع المواجهة للأمام **(٢١)**. سيضيء مؤشر التدوير باللون الأخضر عندما يتم قفله في موضعه **(٢٢)**.

٤ - اضغط على زر ضبط ISOFIX وادفع القاعدة في اتجاه مسند الظهر بمقعد السيارة إلى موضع يتيح تدوير مقعد الطفل في اتجاه للخارج. **(٢٣)**

٥ - يمكن تحرير النظام المطوَّر لتقييد حركة الطفل من أي من وضعي المواجهة للجنب والمواجهة للخلف. لتحرير النظام المطوَّر لتقييد حركة الطفل، اضغط بقوة على زر التحرير **(٢٤)-١**، ثم ارفع النظام المطوَّر لأعلى. **(٢٤)-٢**

تركيب حقيبة حمل الطفل في القاعدة

١ - ادفع حقيبة حمل الطفل لأسفل على القاعدة **(٢٥)**؛ وإذا كانت حقيبة حمل الطفل محكمة التثبيت، فسيضيء المؤشران باللون الأخضر في كلا الجانبين. **(٢٦)**

! يرجى التحقق من تثبيت الشبكة في الجزء السفلي من حقيبة حمل الطفل في مكانها بإحكام قبل تركيب حقيبة حمل الطفل. **(٢٥)**

! تأكد من إحكام قفل حقيبة حمل الطفل في القاعدة من خلال سحب المقبض لأعلى.

٢ - اضغط على زر ضبط ISOFIX، وادفع القاعدة للخلف حتى تتلامس مع ظهر مقعد السيارة.

٣ - لتحرير حقيبة حمل الطفل، اضغط بقوة على زر التحرير في القاعدة **(٢٧)-١**، ثم ارفع حقيبة حمل الطفل لأعلى. **(٢٧)-٢**

! تأكد من صحة تركيب حقيبة حمل الطفل على القاعدة كما هو موضح بالصورة **(٢٨)**.

NUNA International B.V. Nuna وجميع الشعارات ذات الصلة هي علامات تجارية.

IM-001594C

nuna®

Find out more at **nunababy.com**